GEDA 1500 Z/ZP

Transportbühnen für Personen und Material / Transport Platforms for Persons and Material

Ausgabe 06/2016/D - Edition 06/2016/GB

1500 Z/ZP

Abbildung: GEDA 1500 Z/ZP Bühne „B“ - Tragfähigkeit 1500 kg / *Picture: GEDA 1500 Z/ZP Platform „B“ - Load capacity 1500 kg*

TECHNISCHE DATEN / *TECHNICAL DATA*

Tragfähigkeit / *Load capacity* Abhängig von der Bühnenvariante / *Depending on platform variant*	7 Personen / 7 *Persons* max. 2000 kg Material / *Material* max. 2000 kg
Hubgeschwindigkeit / *Lifting speed*	12/24 m/min
Förderhöhe / *Lifting height*	100 m
Abmessungen Fahrkorb / *Car dimension*	variabel / *variable*
Stromanschluss / *Power supply*	2 x 3,0/6,1 kW/400 V/50 Hz/32 A

Weitere Bühnenvarianten verfügbar! /
Further platform versions available!

Sonderausführungen auf Anfrage! /
For special application please contact factory!

Änderungen / Irrtümer vorbehalten - *Changes / Errors excepted*

info@geda.de **www.geda.de**

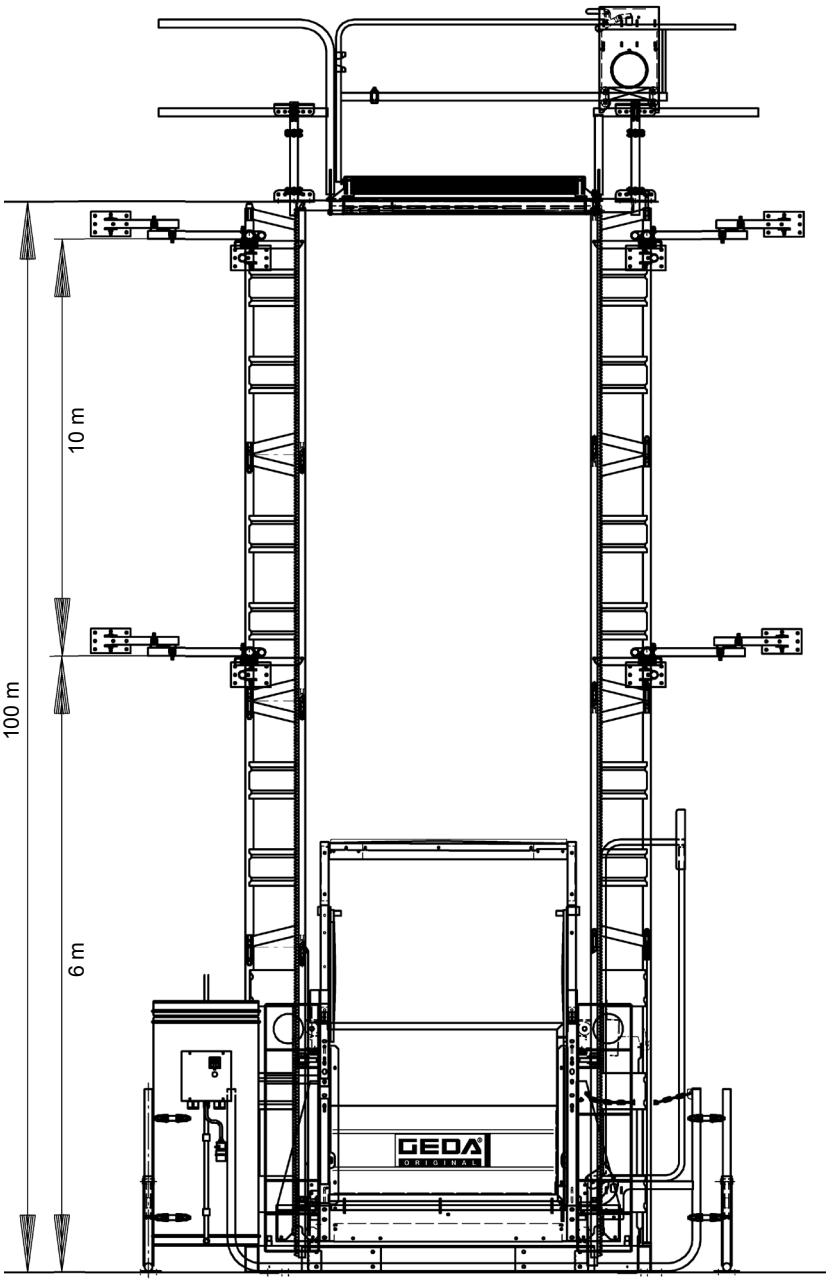

Platzbedarf am Beispiel Bühne „B“ mit Umwehrung / *Example for space requirement platform „B“ with base enclosure*

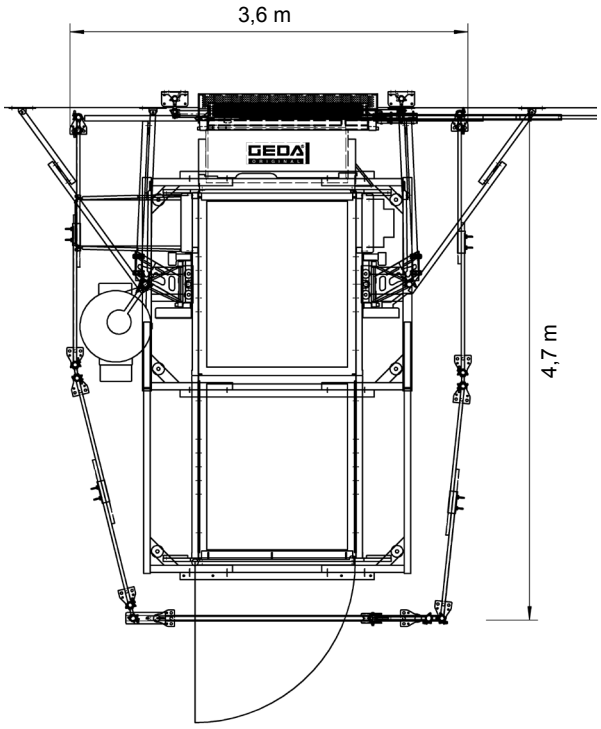

GEDA-Dechentreiter GmbH & Co. KG
Mertinger Strasse 60
86663 Asbach-Bäumenheim
Phone: +49 906 9809-0
Fax: +49 906 9809-50

GEDA-Dechentreiter GmbH & Co. KG
Niederlassung Nordwest
Marie-Curie-Strasse 11
59192 Bergkamen-Rünthe
Phone: +49 2389 987432
Fax: +49 2389 987433

info@geda.de

www.geda.de