imcoinsa Machinery & Tools

LIBRO DE INSTRUCCIONES

CORTADORA DE JUNTAS

Cods. 2L45, 2L46, 2L48 y 2L50

Nota:
La apariencia puede variar según modelo.

INDICE:

1.- INTRODUCCIÓN 4

2.- PRECAUCIONES GENERALES 5

3.- PRESENTACIÓN DE LA MÁQUINA 6

4.- PARTES DE LA MÁQUINA 6

5.- INSTRUCCIONES OPERATIVAS DE SEGURIDAD 7

6.- INFORMACIÓN SOBRE SEGURIDAD 8

7.- INSTRUCCIONES DE MANIPULACIÓN Y MONTAJE 10

7.1.- Transporte 10

7.2.- Recepción de la maquina 10

7.3.- Descarga y desembalado 10

7.4.- Almacenamiento eventual 10

7.5.- Ensamblaje 11

8.- COMBUSTIBLES Y ACEITES USADOS 12

9.- CONTROLES ANTES DE LA PUESTA EN MARCHA 12

10.- PUESTA EN MARCHA 12

11.- REGLAJE 14

12.- PARADA 15

13.- MANTENIMIENTO 15

13.1.- Correas: 16

13.2.- Engrase del husillo: 16

14.- REFRIGERACIÓN 16

15.- CONDICIONES AMBIENTALES 17

16.- ANOMALIAS FRECUENTES 17

16.1.- Resumen de anomalías frecuentes. 18

17.- TRANSPORTE 19

18.- DIMENSIONES TOTALES 19

19.- CARACTERÍSTICAS TÉCNICAS 20

20.- RECAMBIOS 20

21.- RESIDUOS Y MEDIO AMBIENTE 20

22.- DECLARACIÓN DE CONFORMIDAD “C.E.” 21

Esta prohibido reproducir cualquier parte de esta publicación.

1.- INTRODUCCIÓN

Este manual debe ser considerado como **parte integral de la maquina (EN 292/2)** y debe de conservarse hasta su último uso.

¡¡Atención!! Esta anotación se usará cada vez que se presente un peligro para el operario.

¡¡Atención!! **Lea atentamente este manual**

Este manual tiene por propósito ayudar al operario en su correcta puesta en funcionamiento y explicar las normas de seguridad de la comunidad Europea para eliminar eventuales riesgos por un uso erróneo.

Esta máquina debe ser utilizada solo para realizar las funciones para las que ha sido proyectada. Cualquier otro uso se considerará inapropiado, y **por lo tanto peligroso.**

En consecuencia, IMCOINSA no se hace responsable de los posibles daños a personas u objetos producidos por un uso erróneo o inapropiado de la máquina.

Además de estas normas, por favor, tenga en cuenta **las distintas normativas de aplicación vigentes en aquellos lugares donde se utilice la máquina.**

El manual de instrucciones contiene información sobre la máquina desde su recepción hasta el fin de su utilización. Al tratarse de un libro de consulta debe guardarse en lugar adecuado y conocido, para facilitar su uso.

IMCOINSA se reserva el derecho a modificar el diseño y/o fabricación de sus productos cuando lo crea necesario, sin que exista obligación de adaptar adecuadamente cualquier producto suministrado con anterioridad.

El diseño y construcción de la máquina, así como los materiales empleados, han sido realizados y escogidos con el fin de proporcionar al usuario una máquina segura, a la vez que robusta y fiable. El marcado CE y la documentación entregada, garantiza que la máquina cumple con las Directivas y Normas de ámbito Europeo sobre seguridad, siempre que sea utilizada de forma correcta.

El presente Manual sirve también de ayuda al usuario para velar por su seguridad.

Antes de su puesta en marcha debe leerse todo el Manual de instrucciones con atención.

Ante cualquier consulta o incidencia, diríjase al Distribuidor donde adquirió el producto o al Servicio Técnico IMCOINSA más cercano.

2.- PRECAUCIONES GENERALES

Lea atentamente este libro de instrucciones para conocer mejor los sistemas de seguridad y el potencial de la máquina.

¡¡Atención!! Aleje a los niños de la zona de utilización de la máquina. Coloque la máquina en un lugar seguro después de terminar el trabajo.

¡¡Atención!! **No está permitido el corte de madera o materiales similares**.

La cortadora debe ser utilizada en medio húmedo, es decir, utilizando la refrigeración por agua existente.

Las Cortadoras de Juntas marca IMCOINSA han sido diseñadas para trabajar con la máxima seguridad siempre y cuando se utilicen siguiendo las instrucciones de uso. Lea atentamente el contenido de este manual antes de poner en funcionamiento la máquina. Un uso inadecuado podría causar daños a las personas y al equipo.

No intente reparar la máquina o intente acceder a las partes internas. Contacte siempre con un establecimiento autorizado IMCOINSA.

El empresario debe de confiar el uso de la máquina sólo a personas mayores de edad en perfectas condiciones físicas y mentales. Además, debe asegurarse de que dichas personas estén instruidas en la operación para la cual la máquina ha sido diseñada y que lleven a cabo la operación de manera fiable.

Compruebe periódicamente que la máquina no tenga ningún daño. Debe comprobar detenidamente que los dispositivos de seguridad funcionen correctamente y que la máquina no presente piezas dañadas.

Compruebe que las piezas móviles no estén atascadas, que funcionan correctamente y que estén colocadas adecuadamente.

Las Cortadoras de Juntas se deben de poner en marcha sólo si se respetan todas las normas de uso y las instrucciones de seguridad.

Las personas encargadas de trabajar con estas máquinas deben conocer todas las medidas de seguridad de la misma.

El uso de la máquina expone al operario a un nivel de presión acústica continuo equivalente ponderado A, en el puesto de trabajo, realizados los ensayos, según la norma UNE EN ISO 11202, es de 78,1 dBA. El nivel de potencia acústica emitido por la máquina, realizados los ensayos según la norma UNE-EN ISO 3746, es de 91,8 dBA.

Por tanto, los operarios que utilicen esta máquina han de usar medidas de protección auditivas. (Real Decreto 286/06 sobre la protección de la salud y la seguridad de los trabajadores contra los riesgos relacionados a la exposición al ruido y Directiva 2003/10/CE que recoge las medidas de protección de los trabajadores contra los riesgos debidos a la exposición al ruido durante el trabajo).

La máquina debe ser utilizada en un lugar con una **luz apropiada**. Se tendrán en cuenta las disposiciones mínimas de seguridad en los lugares de trabajo s/RD 486/1997 en cuanto a iluminación.

El nivel mínimo de iluminación será de 500 lux, correspondiente a exigencias visuales altas.

3.- PRESENTACIÓN DE LA MÁQUINA

Las Cortadoras de Juntas IMCOINSA están diseñadas y fabricadas sólo para ser usadas en asfalto, cemento y materiales análogos. No se puede usar para otros propósitos.

Este modelo de cortadora, con depósito de agua metálico, ofrece una alta robustez y fiabilidad. Con una clara orientación al sector alquilador, en su diseño y fabricación se han prescindido de todos aquellos elementos susceptibles de incrementar los costes de mantenimiento, cuidando con especial atención los detalles constructivos que garantizan un excelente rendimiento técnico y económico del equipo.

4.- PARTES DE LA MÁQUINA

La cortadora de juntas es una máquina diseñada para el corte de pavimento, hormigón, hormigón armado, asfalto.

Comprende los siguientes elementos:

1. Motor.
2. Guía de corte.
3. Protector disco.
4. Disco (opcional).
5. Dispositivo refrigeración.
6. Faldón de goma.
7. Depósito agua.
8. Parada emergencia.
9. Regulación profundidad.
10. Gancho elevación
11. Carcasa protección correas
12. Rueda trasera
13. Laves de montaje
14. Asas

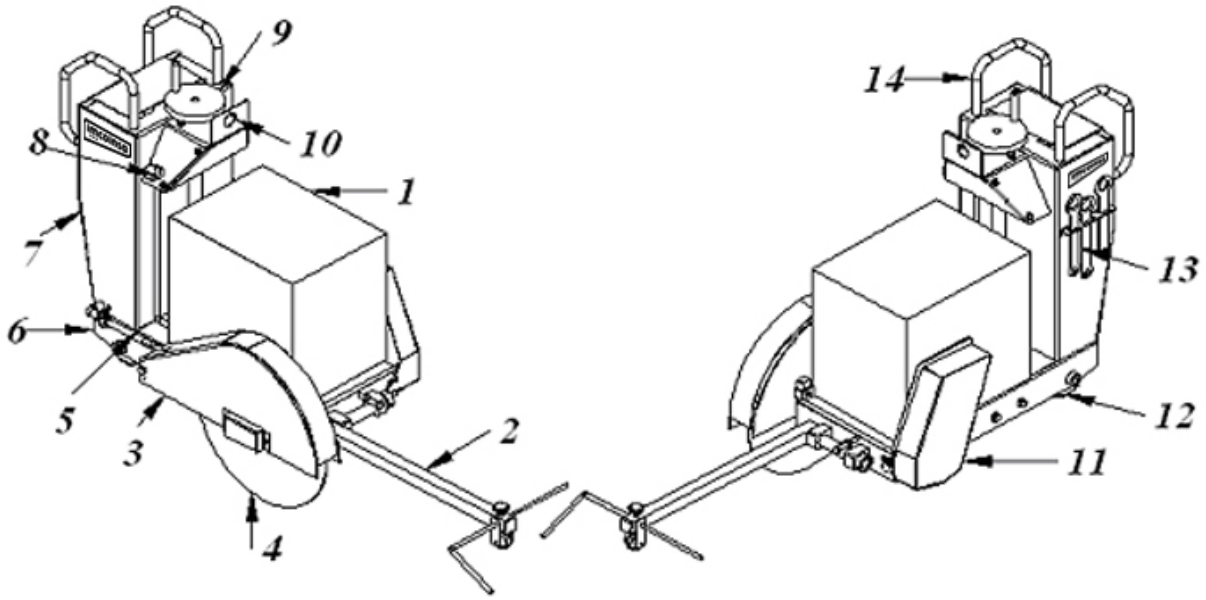

Todos los datos necesarios para identificar la máquina se pueden encontrar en la placa plateada situada en una zona visible de la máquina.

5.- INSTRUCCIONES OPERATIVAS DE SEGURIDAD

El lugar de trabajo debe estar perfectamente en orden, sin riesgos presentes y bien iluminado.

Aleje a las personas ajenas al trabajo antes de empezar a trabajar.

Durante la operación es necesario ponerse gafas de protección, guantes de piel, ropa ajustada, casco y botas para protegerse.

Si se trabaja en sitios cerrados como garajes, obras, etc. asegúrese de que hay suficiente aire para su salud, ya que los gases de escape del motor contienen óxido de carbono (pueden provocar una pérdida de conocimiento y ser mortales).

Además, para trabajar sin riesgos durante el llenado, el uso, sustitución o drenaje se deben tomar las debidas precauciones.

Está prohibido acercarse a la máquina con materiales inflamables, incandescentes o fumando. Para evitar el riesgo de fuego, la máquina debe ser puesta en funcionamiento al menos a 1 metro de distancia de edificios y otra maquinaria.

Está prohibido el uso de la máquina en sitios donde exista riesgo de explosión o con productos peligrosos cerca.

Las protecciones de la máquina son para proteger tanto al operario como a las personas presentes en el lugar de trabajo de los riesgos que presentan las partes móviles de la máquina. Asegúrese siempre de que las protecciones estén colocadas y bien montadas.

Antes de cada uso, el operario se debe asegurar de que las protecciones de las partes móviles estén montadas y en buenas condiciones.

No se incline demasiado cuando esté trabajando. Evite posturas inusuales. Asegúrese de que se encuentra de pie y mantenga el equilibrio en todo momento.

No sobrecargue sus herramientas, la herramienta hará mejor su trabajo y trabajará de una forma más segura si se utiliza dentro del margen de funcionamiento (valores nominales especificados).

Cuando se acciona el comando de parada, bajo condiciones normales la máquina debería parar. Pero si la máquina no parara, directamente apague el motor.

Cuando se cargue la máquina en un camión se deben usar vehículos con grúa, o apiladores adecuados y también se deben tomar todas las precauciones para que no se vuelque la máquina, ruede o se resbale durante la carga.

La descarga y carga de la máquina se realizará según los métodos indicados en el capítulo dedicado a Descarga y desembalado.

En caso de pérdida o deterioro de cualquier pictograma, señal de advertencia o placa de características, deberá ser repuesto de forma inmediata por otro de las mismas características.

Cualquier incumplimiento de las instrucciones del manual o modificación en la máquina anula la responsabilidad del fabricante.

Toda manipulación en la máquina deberá ser realizada por personal cualificado.

¡¡Atención!! **No poner en funcionamiento la máquina si no lleva los elementos y resguardos correctamente colocados y fijados.**

Cualquier recambio en la máquina debe ser siempre por elementos originales.

Todas las operaciones de reglaje, mantenimiento y limpieza deben realizarse con la máquina parada.

¡¡Atención!! Queda **terminantemente prohibido** emplear discos de diámetro superior a 450mm.

¡¡Atención!! Queda **terminantemente prohibido** emplear discos con diámetro interior distinto a 25,4mm.

No toque el motor o la salida de humos del motor mientras trabaje o inmediatamente después de parar. Existe peligro de quemarse. No deje la máquina sola mientras esté funcionando, ni permita que haya gente ajena en el área de trabajo.

En suelos inclinados no trabaje en sentido perpendicular a la pendiente, la máquina podría volcarse. Tenga cuidado con las líneas eléctricas, de teléfono y de gas cuando trabaje cerca de un edificio.

6.- INFORMACIÓN SOBRE SEGURIDAD

Toda manipulación sobre la máquina debe realizarse en condiciones de seguridad.

El manual de instrucciones incluye información sobre manejo, montaje, reglaje, conexiones y uso seguro de la máquina.

El incumplimiento o inobservancia de esta información puede dar lugar a riesgos para los operadores, el ambiente o la propia máquina, y podría resultar en la pérdida del derecho a reclamar daños.

Entre otros, podrían darse los riesgos siguientes:

Mecánicos:

- Entrada en contacto con la máquina o atrapamiento.
- Cortes por objetos móviles o herramientas.
- Rotura y proyección de partes de la máquina.
- Proyección de materiales desde la máquina.

Generales:

- Ruido
- Incendio

Actos inseguros:

- Anular dispositivos de seguridad
- Mal reglaje de dispositivos de seguridad
- Falta de experiencia.

Y las consecuencias siguientes:

- Riesgos por fallos de procedimientos específicos de mantenimiento y reparación.
- Riesgos de producción de averías importantes en la máquina.

La máquina incorpora pictogramas de advertencia.

- Pictograma de sentido de giro: Situada en el lateral del resguardo del disco.

- Pictogramas de uso obligatorio de: gafas de protección ocular, guantes, botas con protección mínima en puntera: Situada en la parte superior del depósito de agua, sobre la trampilla para rellenado de agua.

- Pictograma de lectura obligatoria del manual de uso: Situada en la parte superior del depósito de agua, sobre la trampilla para rellenado de agua.

Nunca debe ponerse la máquina en funcionamiento sin los distintos componentes correctamente instalados, es decir, en su sitio y con todos los dispositivos de sujeción colocados.

No podrá realizarse modificación alguna en la máquina sin el expreso consentimiento del fabricante. Deben emplearse en todo momento piezas de recambio y accesorios autorizados por el fabricante. El uso de otras piezas o la modificación no autorizada eximirá al fabricante de toda responsabilidad.

La seguridad de la máquina sólo queda garantizada si se utiliza de modo adecuado, según las instrucciones del presente manual.

El cambio o modificación de las condiciones de uso sólo podrá realizarse previa autorización escrita de IMCOINSA.

7.- INSTRUCCIONES DE MANIPULACIÓN Y MONTAJE

El operador se colocará siempre de frente a los mandos, por la zona del manillar.

¡¡Atención!! Para mantener la eficacia de la máquina y evitar períodos de "fuera de servicio", se aconseja seguir meticulosamente las instrucciones de mantenimiento.

7.1.- Transporte

La máquina es embalada sobre un palet en una caja de cartón, a falta de montar el disco de diamante. Es transportada dependiendo de las exigencias del cliente y el destino. Normalmente es expedida sobre el medio de transporte directamente. No obstante, si el cliente lo indica, puede ser enviada y embalada de manera especial.

La mercancía viaja siempre bajo la responsabilidad del comprador.

7.2.- Recepción de la maquina

Debe examinarse el albarán de entrega, y comprobar la correspondencia con el embalaje. Deberá recibirse una máquina completa y manual de instrucciones incluyendo Declaración de Conformidad.

En caso de no encontrarse en condiciones la mercancía, póngase inmediatamente en contacto con el fabricante.

Cada cortadora lleva inscrito su número de serie en la placa de características. Para cualquier consulta, reclamación o petición deberá indicarse este número.

7.3.- Descarga y desembalado

ATENCION: La descarga debe realizarse por medios mecánicos adecuados: camión con plataforma, grúa con cintas de amarre o carretilla elevadora apropiada (peso de la máquina embalada: Ver tabla 1)

No someter al embalaje a golpes o movimientos bruscos.

<u>Medidas de Seguridad antes de descargar</u>

Bloquear el vehículo de transporte antes de descargar.

- Revisar el albarán de envío, asegurándose de que corresponde realmente con lo solicitado y el bulto recibido.
- Comprobar el estado del embalaje antes de descargar la máquina.

<u>Desembalado</u>

Cortar los flejes que sujetan la caja al palet con unas tijeras, para posteriormente cortar los flejes que sujetan la máquina. Realizar la operación con atención para evitar cortes con la herramienta.

7.4.- Almacenamiento eventual

Para el almacenaje de la máquina, deberá colocarse sobre una superficie horizontal, en lugar no húmedo, teniendo la precaución de protegerla contra el polvo y suciedad.

Proteger los componentes con plástico, envolviéndolos.

7.5.- Ensamblaje

La cortadora de juntas llega al usuario a falta de montar el disco de diamante.

Colocación del disco de diamante:

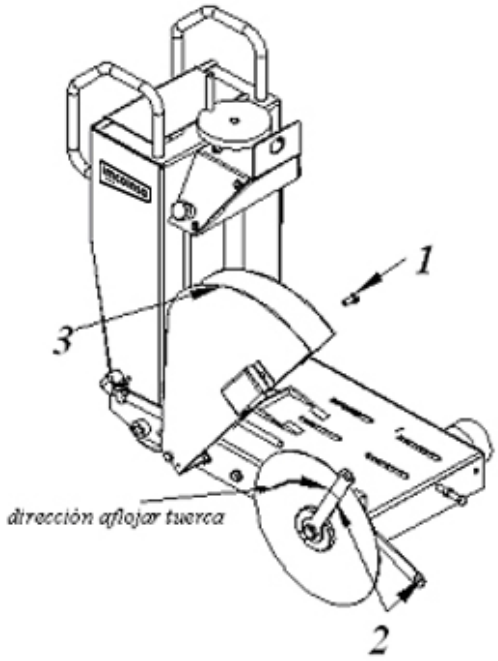

- Levantar totalmente la parte frontal de la máquina, girando a derechas el volante de regulación de la altura del disco.
- Aflojar el tornillo de la carcasa del disco y subir la carcasa hasta el punto mas alto y apretar otra vez el tornillo para evitar que caiga.
- Aflojar la tuerca, en el sentido de las agujas del reloj.
- Extraer el platillo exterior.
- Introducir el disco de corte, después de comprobar el diámetro interior del disco y el sentido de giro, que debe coincidir con el mostrado en el resguardo superior.
- Embridar el disco de corte con el platillo exterior y apretar la tuerca en sentido contrario a las agujas del reloj, comprobando su correcto asentamiento en su alojamiento.
- Volver a poner la carcasa del disco en su posición de trabajo.
- Al poner la máquina en funcionamiento, verificar que el disco no haga extraños y gire en el sentido indicado en el resguardo superior.

Regulación de la guía de corte:

Para conseguir un corte adecuado, es muy importante que la guía de corte y el disco estén alineados de forma correcta.

- Trazar una línea de unos 4 metros de longitud.
- Con el disco montado en la máquina, colocar éste sobre la línea trazada.
- Bajar la Lanza basculante sobre la superficie a cortar.
- Aflojar el tornillo situado en su extremo.
- Alinear el puntero con el disco, situándolo sobre la línea.
- Apretar el tornillo para fijar el puntero.

8.- COMBUSTIBLES Y ACEITES USADOS

Se deben usar los siguientes combustibles y aceites:

Combustible: Gasolina (sin plomo o baja en plomo)

Aceite de motor: SAE 20W/50

Grasa lubricante: Grasa del chasis

Cuando se cambie el aceite o combustible, no debería haber cigarrillos, llama, etc. en el lugar. Los restos de aceite o combustible se deben limpiar. Los aceites viejos o combustibles se deben recoger en containeres o recipientes especiales diseñados para ello.

¡¡Atención!! **Los datos aquí indicados son orientativos. Para ampliar la información sobre el motor remítase al manual del fabricante del motor.**

9.- CONTROLES ANTES DE LA PUESTA EN MARCHA

Antes de arrancar la máquina, el operario debe disponer de ropas adecuadas, guantes, máscara y tapones para los oídos. Si se trabaja en un área en construcción, se debe usar casco.

Los tornillos y correas deben de ser comprobados y tensados si fuera necesario.

Compruebe también el sentido de giro del disco con la flecha que hay en el mismo. El agujero del eje del disco debe coincidir con el diámetro del eje. Sujete bien el disco.

Compruebe la cantidad de agua que hay en el tanque y añada más si fuera necesario. Limpie la máquina de sustancias como aceite, combustible... antes de ponerla en marcha.

Compruebe el nivel de combustible y rellénelo si fuera necesario, observe que no haya fugas en el circuito de combustible. Realice las mismas operaciones para el nivel de aceite del motor y del agua.

¡¡Atención!! **Los datos aquí indicados son orientativos. Para ampliar la información sobre el motor remítase al manual del fabricante del motor.**

10.- PUESTA EN MARCHA

¡¡Atención!! La máquina está diseñada para ser utilizada sólo por un operador. No debe ser utilizada por dos operarios al mismo tiempo.

¡¡Atención!! Antes de la puesta en marcha de la máquina por primera vez, es necesario:

- Supervisar los ajustes mecánicos y asegurarse de la fijación de los mismos.
- Mirar el nivel de aceite del motor. Llenar el depósito de gasolina con gasolina sin plomo.
- Regular el manillar a la altura idónea para su desplazamiento.
- Seleccionar y colocar el disco apropiado para realizar el corte requerido.
- Situar la guía de corte correctamente.

- Poner el motor en marcha, siguiendo atentamente las instrucciones del fabricante del motor y prestando especial atención a que el disco, en el momento del arranque, no tenga contacto con la superficie a cortar.
- Asegurarse que todos los elementos de la máquina se hallan correctamente instalados.
- Abrir el grifo de paso de agua y comprobar que fluye suficiente agua sobre el disco.

¡ATENCIÓN!

¡NO PONER LA MÁQUINA EN MARCHA SI NO SE ENCUENTRAN LOS RESGUARDOS CORRECTAMENTE COLOCADOS!

Además, se recomienda llevar a cabo las siguientes medidas de seguridad para prevenir accidentes:

Mantener el puesto de trabajo limpio y despejado.

Asegurarse de que la máquina se halla correctamente asentada y nivelada.

Seguir atentamente las instrucciones del fabricante del motor y prestar especial atención a que el disco, en el momento del arranque, no tenga contacto con la superficie a cortar.

Trabajar siempre con el resguardo del disco.

11.- REGLAJE

No deben colocarse discos de corte de diámetro superior a 450mm en el modelo 2L45, 2L46 y 2L48 y no más de 500mm en el modelo 2L50, todos los modelos no deben montar discos con un diámetro interno distinto a 25,4 mm.

No deben emplearse discos distintos a los especificados para esta máquina:

- Discos de diamante para corte de pavimento.

En caso de observar cualquier defecto en los elementos de la máquina, dejarla fuera de servicio y ponerse en contacto con el distribuidor o fabricante.

Profundidad de Corte:

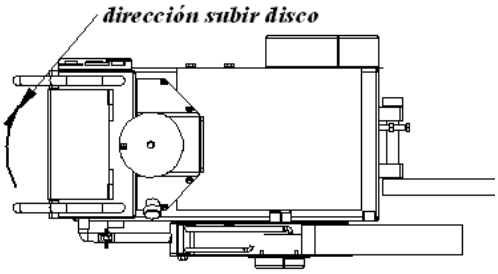

- Girando a derechas o izquierdas el volante, subiremos o bajaremos el disco para ajustar la profundidad del corte.

- Comenzar el corte despacio y uniformemente.

Refrigeración del disco:

La cortadora dispone de dos sistemas para la refrigeración del disco.

- Uno externo, mediante el enganche de una manguera exterior de agua al racord que tiene el resguardo del disco. Este sistema es el más recomendable.

- Otro interno, por medio del depósito de agua integrado en la máquina. Con este sistema, deberemos de rellenar frecuentemente el depósito de agua. El caudal de agua para refrigerar el disco se regula mediante una llave situada entre el resguardo y el depósito.

Nunca trabajar sin agua ya que podría causar mal funcionamiento y daños muy graves en el disco al perder su refrigeración.

Corrección del corte:

Si se observa que el disco se desvía de la línea trazada para el corte, girar gradualmente la máquina sobre la línea evitando forzarla para no dañar el disco.

Finalización del corte:

Cuando se acabe el corte a realizar, levantar la máquina hasta que el disco haya salido del corte, cerrar el grifo de paso de agua y apagar el motor, procurando no dejar nunca el disco girando en vacío.

12.- PARADA

Baje al mínimo las revoluciones del motor antes de pararlo.

Dejar el motor en posición de parado durante 3 a 5 minutos para enfriarlo.

Después de parar el motor, revise el nivel de aceite del motor y rellene el depósito si fuera necesario.

¡¡Atención!! Los datos aquí indicados son orientativos. Para ampliar la información sobre el motor remítase al manual del fabricante del motor.

13.- MANTENIMIENTO

¡¡Atención!! Es obligatorio apagar el motor

Controle periódicamente el ajuste de los tornillos.

Sólo el Personal Técnico Especializado debe realizar las eventuales reparaciones.

Un uso incorrecto, recambios no originales y modificaciones no autorizadas excluyen a IMCOINSA de toda responsabilidad y garantía.

¡¡Atención!! Para que el nivel de seguridad y de funcionamiento de la máquina se mantenga durante mucho tiempo es obligatorio que el Distribuidor donde adquirió el producto o el Servicio Técnico IMCOINSA más cercano la controle al menos una vez al año.

Todos los días, antes de empezar a trabajar, el operario debe controlar la eficacia de los dispositivos de control y de seguridad.

Controle todos los días el aceite del motor; rellene o cambie el aceite según aconseja el fabricante (véase el manual de uso y mantenimiento del motor).

Cuando se limpie la máquina, asegúrese de que el motor esté parado. No utilice sustancias inflamables como gasolina, etc. para limpiar.

Asegúrese de que no se dejen en la máquina materiales o herramientas cuando se acabe con el mantenimiento; asegúrese de que la máquina esté totalmente limpia de sustancias como aceites y combustibles, y de que cualquier tipo de protección que se haya quitado se vuelva a poner.

Para realizar cualquier mantenimiento, use ropa adecuada. Aparque la máquina en una superficie plana y pare el motor. Espere a que se enfríe.

¡¡Atención!! **La información necesaria sobre el mantenimiento del motor se encuentra en el manual del fabricante del motor.**

Diariamente:

A pesar de remitir a las instrucciones del fabricante del motor, diariamente se deberían seguir los siguientes procedimientos:

- Controlar el nivel de aceite del motor y cambiarlo cuando sea necesario. No obstante, el motor viene equipado con una alarma de nivel de aceite, que si pasa del nivel mínimo, para el motor.

- Controlar el estado y limpiar el filtro de aire, cambiándolo cuando por suciedad o deterioro sea conveniente.

- Controlar y vigilar la bujía y que los electrodos de ésta mantengan su distancia adecuada (0,7mm).

- Mantener limpio el sistema de alimentación.

- Mantener limpio el sistema de refrigeración.

- Engrasar los rodamientos.

- Limpiar y engrasar periódicamente el husillo de subida - bajada.

13.1.- Correas:

Controlar periódicamente el estado y la tensión de las correas y la alineación de las poleas. Procurar que los controles periódicos no superen los 15-20 días.

Para efectuar la tensión de las correas, quitar la carcasa de protección, aflojar los tornillos de fijación del motor, con el tornillo de tensado situado encima de la guía de corte, tensar hasta obtener un nivel adecuado (entre 8 - 10 mm de holgura).

Luego apretar los tornillos de fijación del motor y comprobar que las poleas quedan adecuadamente alineadas. Si es así, apretar la contratuerca del tornillo de tensión y montar la carcasa de las correas. La máquina esta lista para trabajar de nuevo.

A la hora de sustituir alguna correa, se recomienda hacerlo con todo el juego.

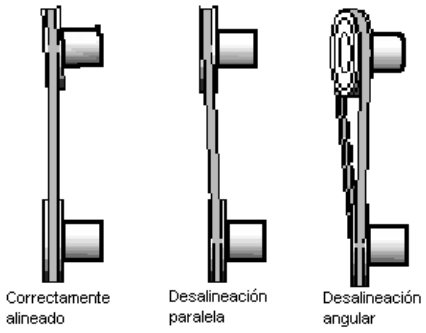

13.2.- Engrase del husillo:

Se recomienda limpiar el husillo de elevación mínimo una vez por semana, dependiendo de la intensidad del trabajo a realizar.

14.- REFRIGERACIÓN

No es necesaria una refrigeración especial para la máquina siempre que se trabaje en el rango de temperaturas indicadas anteriormente.

15.- CONDICIONES AMBIENTALES

Los rangos ambientales para garantizar la operatividad de la máquina son los siguientes:

- Rango de temperaturas: +5ºC ÷ +45ºC

- Rango de humedad relativa: 15% ÷ 95%

La máquina debe ser utilizada en espacios abiertos.

No debe ser utilizada bajo la lluvia.

16.- ANOMALIAS FRECUENTES

Estos ejemplos de averías deben servir al titular de la máquina como orientación para determinar la causa de los fallos y realizar actuaciones sencillas (realizar operaciones de funcionamiento).

El cliente no está autorizado a manipular la máquina salvo expreso consentimiento de IMCOINSA.

Toda avería debe ser puesta en conocimiento de IMCOINSA para su solución, bien por el Servicio Técnico o por personal autorizado bajo sus instrucciones.

) VIBRACIÓN EN LA MAQUINA AL CORTAR

Comprobar que el diámetro interior del disco coincida con el diámetro del eje (25,4 mm.).

Revisar la alineación del disco (ver punto “desalineado del disco de corte”).

B) DESALINEADO DEL DISCO DE CORTE

Para conseguir un corte adecuado, es muy importante que la guía de corte y el disco estén alineados de forma correcta.

1. Trazar una línea de unos cuatro metros de longitud.
2. Con el disco montado en la máquina colocar éste sobre la línea trazada anteriormente.
3. Aflojar el tornillo de fijación de la guía.
4. Alinearla con el disco sobre la línea.
5. Apretar de nuevo el tornillo para fijar la guía.

C) RESISTENCIA AL CORTAR

1. Parar la máquina.
2. Comprobar el estado de la superficie del disco de corte, el alabeado del disco (ver punto anterior), la limpieza del disco.
3. En caso de ser necesario desmontar el disco, quitar el tornillo de sujeción del resguardo y bascular la tapa.
4. Limpiar el disco y actuar de forma contraria para cerrar el resguardo.

En caso de desmontar el disco, seguir las instrucciones del punto anterior.

16.1.- Resumen de anomalías frecuentes.

ANOMALÍA	POSIBLE CAUSA	SOLUCIÓN
El motor no arranca.	Nivel de aceite Comprobar válvula combustible Posición interruptores OFF	Añadir aceite hasta completar nivel. Abrir válvula. Posición correcta ON
Desgaste prematuro del disco	Disco inapropiado Refrigeración incorrecta	Sustituir por disco apropiado para el material a cortar Comprobar niveles de agua del depósito y sistema de refrigeración.
La cortadora vibra al cortar	Sentido de rotación incorrecto Sujeción incorrecta del disco Alabeo del disco	Montar nuevamente el disco. Apretar tuercas de sujeción del disco. Comprobar que el diámetro interior del disco coincida con el diámetro del eje (25,4 mm.). Comprobar que las tuercas de apriete de los ejes de altura e inclinación se hallan correctamente apretadas.
No corta.	Dientes sucios o rotos	Sustituir el disco.

17.- TRANSPORTE

Para realizar el transporte de la máquina, quite el disco y embálelo por separado.

Asegúrese de que el medio usado para realizar el transporte soporta el peso de la máquina y que los cables-cinchas usados son adecuados. Ate la máquina al chasis del medio de transporte asegurando que no pueda volcarse ni moverse durante el transporte.

Durante la carga de la máquina, evite que haya personas ajenas en los alrededores y tome las medidas necesarias para evitar los riesgos.

18.- DIMENSIONES TOTALES

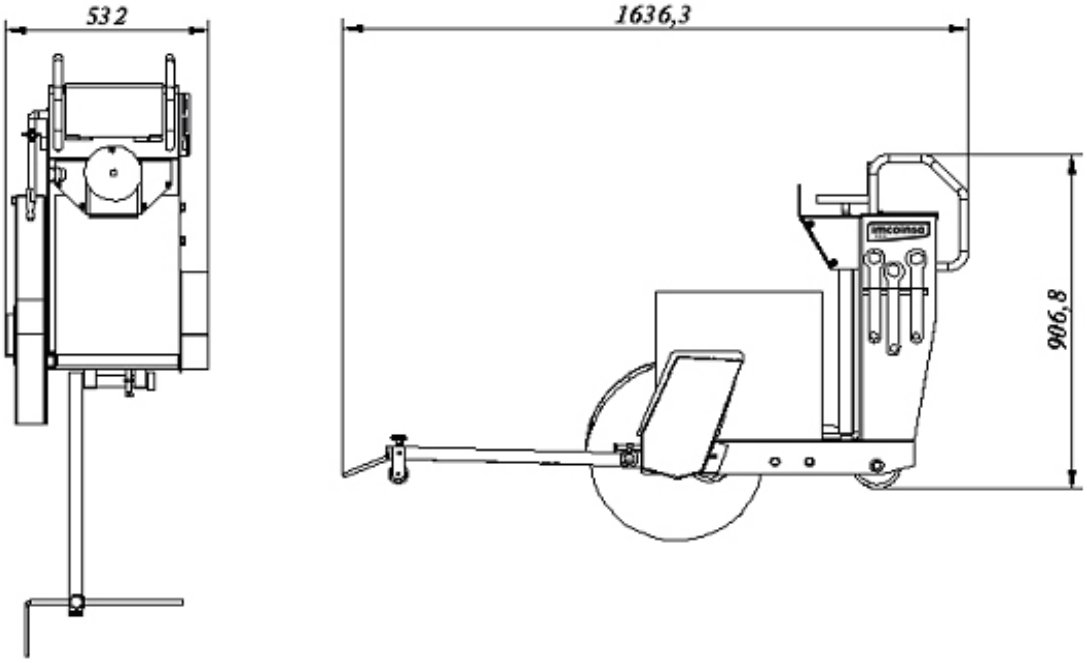

MODELO	Longitud	Anchura	Altura
2L45 -2L46 – 2L48	1636	532	906

Dimensiones generales de la cortadora, en mm

19.- CARACTERÍSTICAS TÉCNICAS

CÓDIGO	2L45*	2L46	2L48
Ø máximo del disco (mm)	450*	450	450
Peso (kg)	124	126	126
Profundidad de corte (mm)	155	155	155
Ajuste de profundidad	Manual	Manual	Manual
Retroceso	Manual	Manual	Manual
Capacidad del tanque de agua	40L	40L	40L
Motor	HONDA GX390 13HP Gasolina	KOHLER 14 HP Gasolina	BRIGGS&STRATTON 13 HP Gasolina
Potencia	13 HP	14 HP	13 HP
Velocidad de giro	3600 rpm	3600 rpm	3600 rpm
Capacidad del tanque de combustible	6,5 L	7,4 L	6,6 L

*Nuestro código 2L50 tiene las mismas características técnicas que nuestro código 2L45, excepto que monta discos de 500 mm

20.- RECAMBIOS

Utilice únicamente recambios originales IMCOINSA.

En caso de no utilizar recambios originales, IMCOINSA declina cualquier responsabilidad ante cualquier parte de la máquina que pudiera provocar daños personales y/o materiales.

Para solicitar cualquier recambio es imprescindible facilitar el modelo y número de serie de la máquina. Esta información la encontrará en la placa de IMCOINSA que se encuentra en un sitio visible de la máquina. Con dicha información, diríjase preferentemente al Distribuidor donde adquirió el producto o al Servicio Técnico IMCOINSA más cercano.

21.- RESIDUOS Y MEDIO AMBIENTE

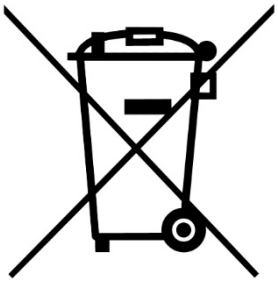

Además, para deshacerse de los productos contaminantes o peligrosos, de los embalajes, de los equipos y herramientas en desuso y en general de cualquier tipo de residuo generado por su actividad, tiene que utilizar los puntos de Recogida Selectiva y Tratamiento adecuados a cada caso.

Si usted necesita información al respecto puede dirigirse a Las Consejerías de Medioambiente de su Comunidad Autónoma o al Ayuntamiento más cercano.

22.- DECLARACIÓN DE CONFORMIDAD "C.E."

Anne Miren Spees, en calidad de Responsable de Ingeniería de la firma **IMCOINSA 1985, S.L.**, sita en Abadiano (Vizcaya) con C.I.F. B95721429 declara que el producto designado a continuación:

DESCRIPCIÓN	*CÓDIGO*
CORTADORA JUNTAS 13HP GX390 DEP. METALIC	*2L45*
CORTADORA JUNTAS 14HP KOHLER DEP.METALIC	*2L46*
CORTADORA JUNTAS 13HP BRIGGS&STRATTON	*2L48*
CORTADORA JUNTAS 13HP GX390 DEP. METALIC	*2L50*

Cumple todas las disposiciones aplicables de la Directiva 2006/42/CE de máquinas y es conforme también con la(s) siguiente(s) directiva(s) comunitaria(s): 2014/35/CE, 2014/30/CE, 2000/14/CE, 2002/44/CE, 2002/95/CE y 2002/96/CE.

- Directiva **2006/42/CE**, relativa a la seguridad de máquinas.
- Directiva **2014/35/CE**, relativa a la aproximación de las legislaciones de los Estados Miembros sobre el material eléctrico destinado a utilizarse con determinados límites de tensión.
- Directiva **2004/14/CE** sobre Emisiones Sonoras en el entorno debidas a máquinas al aire libre.
- **2002/44/CE; 2002/95/CE; 2002/96/CE.**

Otras normas armonizadas aplicadas:

- Norma **UNE EN ISO 12100:2012** (Partes 1 y 2) Seguridad de Máquinas. Conceptos básicos, principios generales para el diseño.
- Norma **UNE EN 14121**, "Seguridad de las máquinas. Principios para la evaluación del riesgo".
- Norma **UNE EN 13850:2008, "**Seguridad de las máquinas. Equipos de parada de emergencia, aspectos funcionales. Principios para el diseño."
- Norma **UNE EN 13849, "**Seguridad de las máquinas. Sistemas de mando."
- Norma **UNE EN 349**," Seguridad de las máquinas. Distancias de seguridad"
- Normas **UNE EN 13857; UNE EN 500-1; UNE EN 13862:2002+A1=2009; UNE EN ISO 14120:2016.**

Los datos de la persona jurídica facultada para elaborar el expediente técnico son los que figuran en la parte superior de la declaración.

Y para que así conste, a los efectos oportunos, firmo la presente declaración:

En Abadiano, a 13 de febrero de 2019.

imcoinsa

P.P.

Responsable de Ingeniería

Notas:

……

……

……

……

……

……

……

……

……

……

……

……

……

……

……

……

Machinery & Tools

Imcoinsa 1985 S.L.

P.I. Astolabeitia, 4C-1 – Apdo. 32

48220 Abadiano (Vizcaya)

Telf.: (+34) 946 810 721

Fax: (+34) 946 200 460

e-mail: comercial@imcoinsa.es

www.imcoinsa.es