PINZAS DE ANCLAJE “PZA”

MANUAL DE INSTRUCCIONES

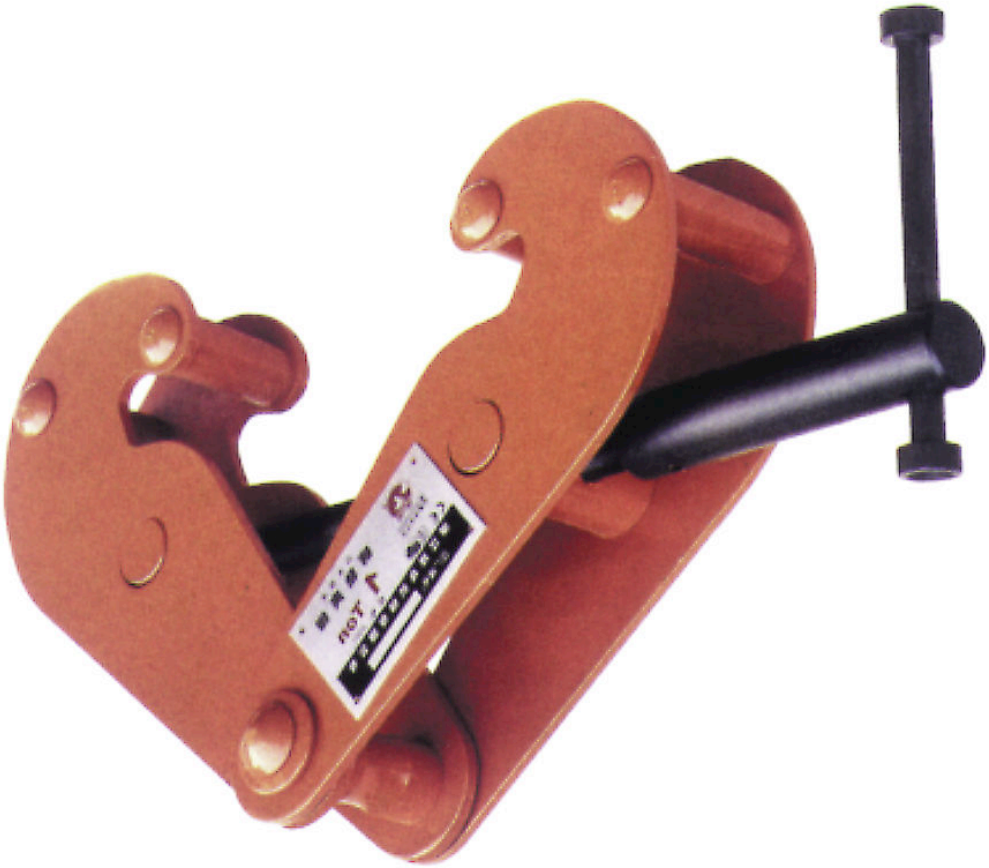

Por favor lea y guarde estas instrucciones. Léalas cuidadosamente antes de tratar de montar, instalar, operar o dar mantenimiento al producto aquí descrito.

MANUAL DE USO

Asegurarse que la pinza de anclaje es de capacidad adecuada para la carga que se va a elevar y la viga es adecuada para el peso.

Asegurarse que la pinza de anclaje esté bien fijado sobre el centro de gravedad de la carga a elevar. No sujetar la carga lateralmente.

Antes de elevar la cargar, asegurar que la pinza esté bien apretado y la carga esté bien fijada en el ojo de la pinza.

INSPECCION Y MANTENIMIENTO.

Inspeccionar la pinza de anclaje que esté limpio y todas las partes móviles lubricadas.

Inspección regular de la pinza de su revestimiento, daños, distorsión, roturas u otros defectos que pueden modificar el buen funcionamiento de la pinza.

Si se detecta cualquier anomalía indicada, extraer la pinza para que sea reparada o sustituida.

ESPECIFICACIONES
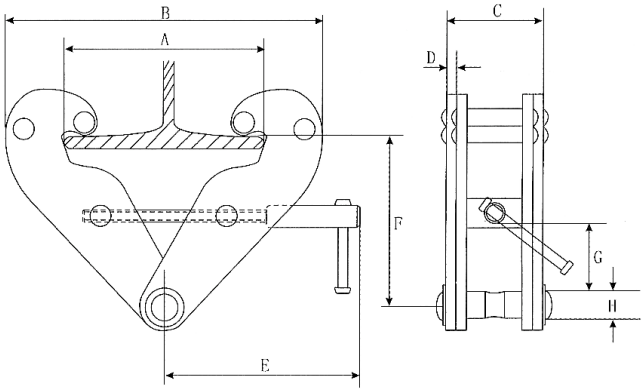
Referencia		**PZA-1,0**	**PZA-2,0**	**PZA-3,0**	**PZA-5,0**
Código		**78-204**	**78-206**	**78-208**	**78-210**
Ancho Viga	*(mm)*	*75-220*	*75-220*	*80-320*	*80-320*
Peso	*(Kg)*	*3,9*	*4,7*	*9,2*	*11*
Dimensiones (mm)	*A*	*260*	*260*	*354*	*354*
	B	*360*	*360*	*490*	*490*
	C	*64*	*74*	*103*	*110*
	D	*5*	*6*	*8*	*10*
	E	*215*	*215*	*260*	*260*
	F min.	*102*	*102*	*140*	*140*
	F máx.	*155*	*155*	*225*	*225*
	G	*25*	*25*	*45*	*45*
	H	*22*	*22*	*24*	*28*
Carga	**(Kg)**	**1.000**	**2.000**	**3.000**	**5.000**