POLIPASTO LIGERO DE CABLE - PCC

MANUAL DE INSTRUCCIONES

OBSERVE LA CARGA MÁXIMA ADMITIDA INDICADA EN EL POLIPASTO, NO EN EL GANCHO!
No deje objetos pesados suspendidos durante mucho tiempo para evitar un esfuerzo permanente sobre las piezas y accidentes.
Si está el cable desgastado hay que reemplazarlo siempre y únicamente por cable teniendo las mismos características y producido por nosotros.
Puede encontrarlo en todos los servicios autorizados.
Antes empezar el trabajo compruebe el correcto funcionamiento de los interruptores.
CUIDADO: EL POLIPASTO NO LLEVA NINGÚN PROTECTOR TÉRMICO EN EL MOTOR ELÉCTRICO (PARA EVITAR ARRANQUES REPENTINOS Y NO DESEADOS) CUANDO NO PUEDA LEVANTAR ALGÚN PESO, NO INSISTA, DEJE QUE EL MOTOR SE ENFRÍE.
Dispositivo de seguridad de límite de posición:
El dispositivo de seguridad de límite de posición está diseñado para evitar límites de capacidad que se exceden al levantar o bajar una carga.
No lo utilice como conmutador de desplazamiento y nunca lo desmonte.
Sistema de freno de la polea
El sistema de freno de la polea está ajustado en la fábrica para trabajar en las condiciones de carga nominal. Después de un largo periodo de uso, el caucho del sistema de freno se desgastará y el freno dejará de funcionar. Si siente que la polea ya no puede levantar la carga para la que ha sido diseñado, póngase en contacto con el vendedor para reemplazar la placa de fricción.
La polea eléctrica tiene dispositivos de seguridad de límite de posición alto y bajo. Cuando se levanta una carga hasta el nivel de límite de posición, la máquina interrumpirá el levantamiento. Al contrario, si el movimiento hacia abajo es demasiado rápido, se disparará el interruptor de seguridad y la máquina dejará de funcionar. El interruptor de seguridad bajo está instalado en el costado de la máquina. Debe haber al menos 2 vueltas de cable en el carrete cuando se dispare el interruptor de seguridad bajo. En caso contrario, no está ajustado y se le debe hacer reajustar por el vendedor local.

Asegúrese de hacer verificar cada 6 meses todas las piezas que se puede transportar fácilmente, arriba mencionadas, para garantizar la seguridad del operador y de la máquin

INSTALACIÓN
La “versión estándar" la polea está equipada con un sistema de soporte especialmente diseñado que permite fijarlo a un soporte de forma redonda, cuadrada o rectangular.

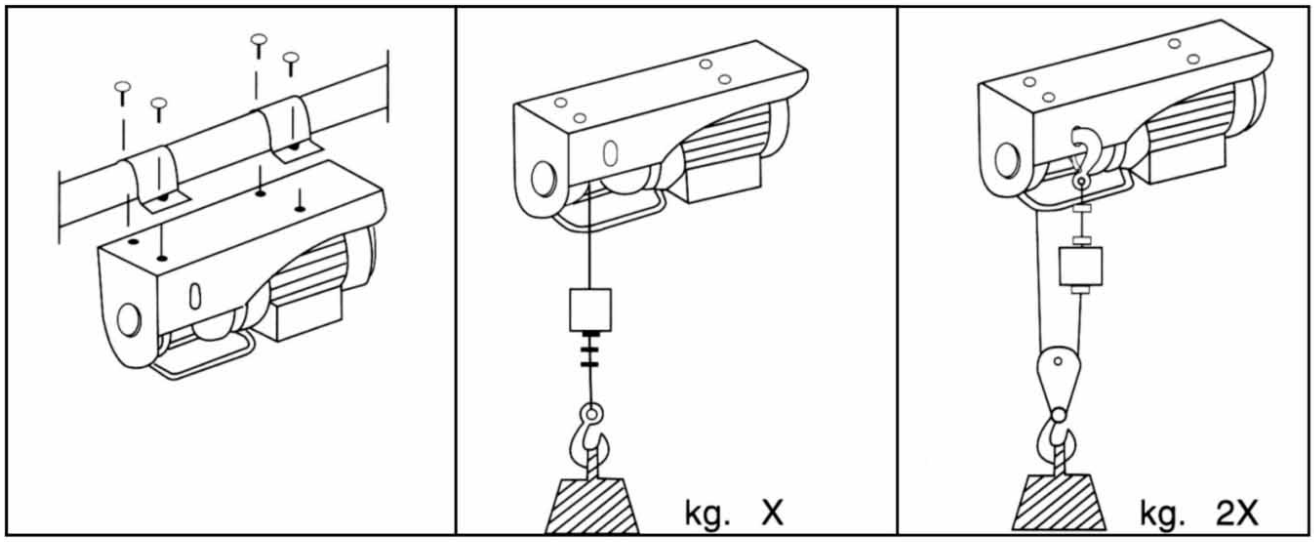

Tras haber comprobado que las características de corriente al enchufe (voltios-hertzios) son las requeridas e indicadas en la placa que se encuentra al lado de la máquina, se podrá insertar la clavija. En el caso que se necesitase una extensión del cable, es muy importante respetar las indicaciones de la tabla.

LARGO EXTENSIÓN	SECCIÓN CABLE ELÉCTRICO:
Hasta a 20m	1.5mm
De 20 a 50m	2.5mm

2 MANTENIMIENTO

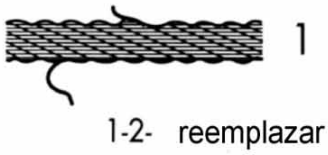	– COMPROBAR periódicamente que el cable de acero esté en buenas condiciones. – COMPROBAR que los tornillos de sujeción de los estribos y del reductor están bien apretados. – COMPROBAR LAS CONDICIONES Y EL APRETADO DE LAS TUERCAS en las abrazaderas de sujeción del cable de acero.

– COMPROBAR periódicamente el buen funcionamiento del interruptor de parada motor y del interruptor del botón de presión.

Verifique el desgaste y el desgarro de la polea y efectúe el mantenimiento regular. Verifique normalmente una vez por año.

Asegúrese que todas las piezas móviles estén engrasadas y aceitadas adecuadamente: por ejemplo, el gancho, el eje del tambor, la caja de engranajes y el árbol, etc.

¡No engrase el cable tenso!

Referencia referência référence		PCC-125/250	PCC-200/400	PCC-300/600	PCC-400/800	PCC-500/1000
Código código code		**78-452**	**78-456**	**78-460**	**78-464**	**78-468**
Altura elevación altura de elevação hauteur elevation	(mt)	16/8	16/8	16/8	16/8	16/8
Velocidad elevación velocidade de elevação vitesse d'elevation	(m/min)	10/5	10/5	10/5	10/5	10/5
Potencia potência puissance	(W)	580	780	1150	1350	2000
Voltaje voltagem tension	(V)	220	220	220	220	220
Intensidad de trabajo		20%-10 min.	20%-10 min.	20%-10 min.	20%-10 min.	20%-10 min.
Peso peso poids	(kg)	12,0	16,0	17,0	19,0	32,0
Carga carga charge	**(kg)**	**125/250**	**200/400**	**300/600**	**400/800**	**500/1000**

Nota: Abrasión del gancho: Verifique la abrasión del gancho cada vez que se realice una intervención de mantenimiento; si el desgaste/abrasión excede 10% del tamaño inicial, reemplace el gancho por otro nuevo.

DATOS TÉCNICOS

	HGS-B-200 PA200		HGS-B-250 PA250		HGS-B-300 PA300		HGS-B-400 PA400	
	Sin polea de inversión	Con polea de inversión	Sin polea de inversión	Con polea de inversión	Sin polea de inversión	Con polea de inversión	Sin polea de inversión	Con polea de inversión
Fuerza portante	100kg	200kg	125kg	250kg	150kg	300kg	200kg	400kg
Altura de elevación	12m	6m	12m	6m	12m	6m	12m	6m
Velocidad de izaje	10m/min	5m/min	10m/min	5m/min	10m/min	5m/min	10m/min	5m/min
Largo del cable	12.5m		12.5m		12.5m		12.5m	
Diámetro del cable	3mm		3mm		3mm		3.8mm	
Resistencia cable	⩾800kg		⩾800kg		⩾800kg		⩾1100kg	
Servicio	S_3 20%-10min		S_3 20%-10min		S_3 20%-10min		S_3 20%-10min	
Tensión de la red	230V~50Hz		230V~50Hz		230V~50Hz		230V~50Hz	
Potencia del motor	P_1 480W		P_1 540W		P_1 600W		P_1 950W	

	HGS-B-500 PA500		HGS-B-600 PA600		HGS-B-700 PA700		HGS-B-800 PA800		HGS-B-990 PA990	
	Sin polea de inversión	Con polea de inversión	Sin polea de inversión	Con polea de inversión	Sin polea de inversión	Con polea de inversión	Sin polea de inversión	Con polea de inversión	Sin polea de inversión	Con polea de inversión
Fuerza portante	250kg	500kg	300kg	600kg	350kg	700kg	400kg	800kg	495kg	990kg
Altura de elevación	12m	6m	12m	6m	12m	6m	12m	6m	12m	6m
Velocidad de izaje	10m/min	5m/min	10m/min	5m/min	8m/min	4m/min	8m/min	4m/min	8m/min	4m/min
Largo del cable	12.5m		12.5m		12.5m		12.5m		12.5m	
Diámetro del cable	4.2mm		4.5mm		5.1mm		5.1mm		5.6mm	
Resistencia cable	⩾1300kg		⩾1600kg		⩾2000kg		⩾2000kg		⩾2500kg	
Servicio	S_3 20%-10min		S_3 20%-10min		S_3 20%-10min		S_3 20%-10min		S_3 20%-10min	
Tensión de la red	230V~50Hz		230V~50Hz		230V~50Hz		230V~50Hz		230V~50Hz	
Potencia del motor	P_1 1020W		P_1 1200W		P_1 1250W		P_1 1300W		P_1 1600W	

Descripciones e ilustraciones a título informativo. Los datos técnicos pueden ser modificados en cualquier momento.

4 GARANTÍA

Este producto está garantizado, de acuerdo a la normativa legal, para un período de 24 meses, efectivos desde la fecha de compra por el primer usuario.
Esta garantía cubre cualquier fallo de material o de producción. No incluye: defectos ocasionados por el uso normal, ni el desgate de piezas como cojinetes, escobillas, cables, enchufes o accesorios como brocas, bits, hojas de sierra, etc.; ni los daños o defectos causados por abuso, accidentes o alteraciones del producto; ni los costes de transporte.
Nos reservamos el derecho a rechazar toda aquella reclamación en la que no se pueda verificar la fecha de compra o en casos en que no se pueda demostrar un correcto mantenimiento. (rejillas de ventilación limpias, escobillas reemplazadas regularmente, etc.).
Su ticket de compra debe guardarse como prueba de compra
La máquina completa debe devolverse a su tienda en un estado aceptable, en su maleta original (en caso de que la máquina se haya suministrado en maleta), acompañada siempre de su ticket de compra.

5 MEDIOAMBIENTE

En caso de que después de un largo uso se hiciera necesario reemplazar esta máquina, no la deseche entre los residuos domésticos. Deshágase de ella de una forma que resulta segura para el medioambiente
Los desechos producidos por las máquinas eléctricas no se pueden tratar como desechos domésticos comunes. Hay que reciclarlos allí donde existan las instalaciones apropiadas. Consultar al organismo local o al revendedor para solicitar información acerca de su recogida y eliminación.

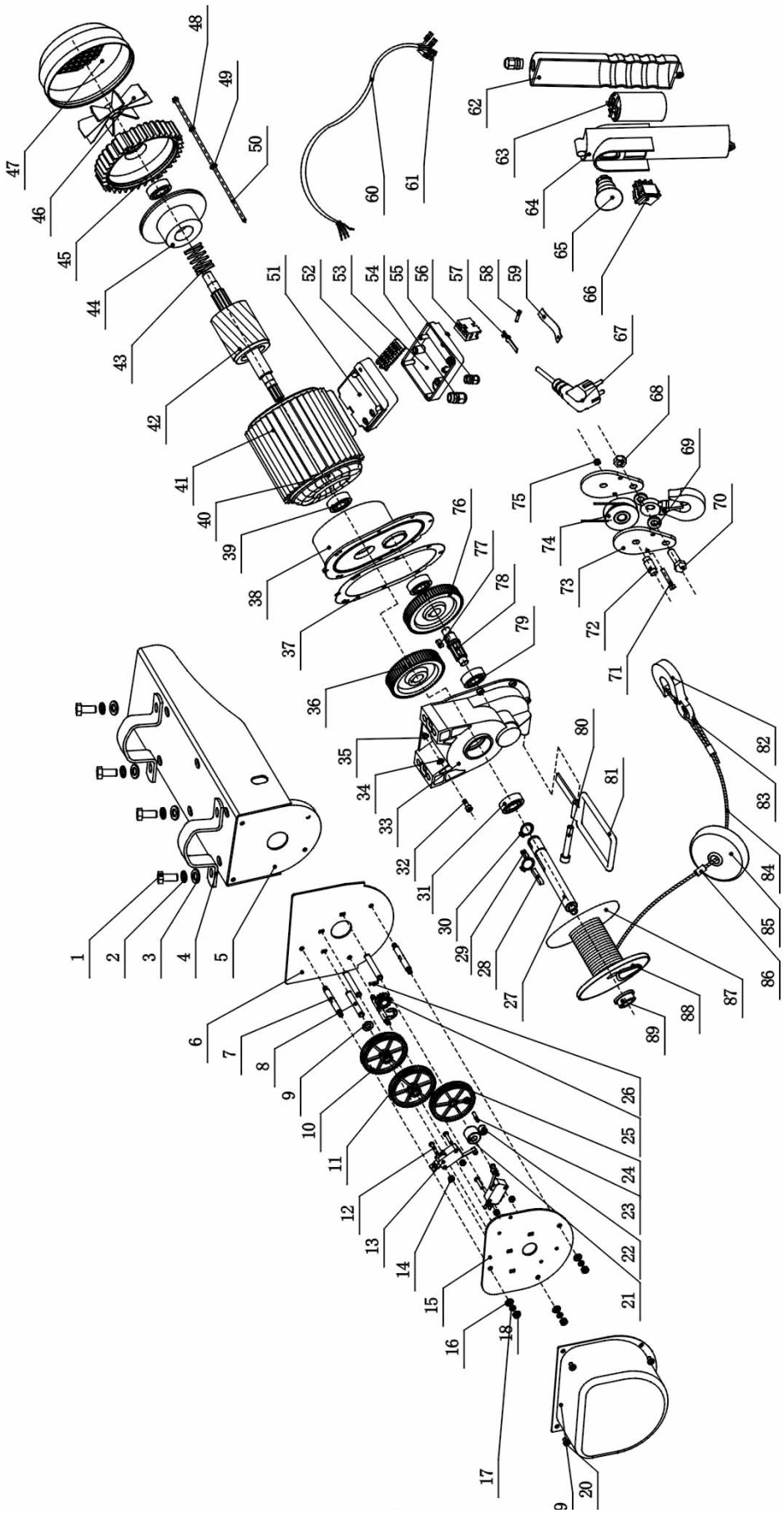

Pos.	Description	Pos.	Description	Pos.	Description
1	Hexagon bolt	31	Bearing	61	Socket
2	Spring washer	32	Screw	62	Holding fixture
3	Flat washer	33	Gear case	63	Handle switch down switch
4	Fixing ring	34	Spring washer	64	Condenser
5	Support structure	35	Flat washer	65	Handle switch up switch
6	Support board	36	2# gear wheel	66	Rise and downswitch
7	Locating shaft	37	Cushion board	67	Three-prong plug
8	Gear shaft	38	Front cover	68	Hook locknut
9	Flat washer	39	Bearing	69	Hook washer
10	Gear(A)	40	Stator	70	Hexagon bolt
11	Gear(B)	41	Stator shell	71	Hexagon bolt
12	Crossed slot round bolt	42	Rotor	72	Pulley
13	Jiggle switch	43	Tripping spring	73	Splint
14	Paper washer	44	Brake component	74	Pulley
15	Limited switch plate	45	After closure	75	Locknut
16	Flat washer	46	Fan blade	76	1# gear wheel
17	Spring washer	47	Cover fan	77	Flat key
18	Nut	48	Spring washer	78	Gear shaft
19	Cover	49	Flat washer	79	Bearing
20	Crossed slot round bolt	50	Hexagon bolt	80	Screw
21	Washer(1)	51	Junction box	81	Limitr
22	Washer(2)	52	Terminal	82	Hook
23	Limited pin	53	Cover	83	Rope thimble
24	Driven gear	54	Holding fixture	84	Wire rope
25	Initiative gear	55	Holding fixture	85	Block
26	Round pin	56	Safety switch	86	Aluminum pipe
27	Drum shaft	57	Breaker contactor	87	Rope drum
28	Flat key	58	Locating pin	88	Wedge
29	Flat key	59	Spring tab	89	Bushing
30	Elastic collar	60	Cable	90	