803

Excavadoras Convencionales Con Sobresaliente Sobre Orugas

803 – Una pequeña gigante.

La 803 es la excavadora más pequeña de Wacker Neuson, pero lo que le falta en tamaño, lo compensa con su fuerza. Su tamaño compacto, con tan solo 700 mm de ancho, la convierte en ideal para trabajos de demolición y renovación dentro de edificios. Las orugas de caucho no dañan los suelos y facilita su conducción a través de las puertas interiores. Se ha prestado especial atención a la funcionalidad hidráulica. El sistema hidráulico auxiliar estándar permite el funcionamiento de los diferentes accesorios hidráulicos de la excavadora, como el martillo hidráulico Wacker Neuson, perfectamente adaptado y sincronizado.

- Un rendimiento verdaderamente profesional: El motor diésel de 3 cilindros de probada eficacia es una auténtica fuente de alimentación; eficiente, económica y fiable.
- Su sistema hidráulico auxiliar unidireccional es una de sus características estándar: Ideal para conseguir un funcionamiento totalmente sincronizado del martillo hidráulico Wacker Neuson.
- La pala niveladora plegable permanece en todo momento conectada a la máquina, por lo que no será posible perderla.
- El chasis telescópico hidráulico extendido ofrece una anchura de 860 mm, proporcionando mayor estabilidad. Se puede retraer sin esfuerzo hasta un ancho de 700 mm, en un instante.
- Diseño extremadamente robusto.

Datos técnicos

Características operativas	
Peso de transporte mín.	931 kg
Peso de servicio	1.029 - 1.089 kg
Fuerza de arranque máx.	4,5 kN
Fuerza de desprendimiento máx.	8,9 kN
Profundidad de excavación máx.	1.763 mm
Altura de descarga	2012 - 2035 mm
Radio de excavación máx.	3.090 mm
Velocidad de giro de la estructura superior	8 1/min
L x A x H	2828 x 700 x 2261 mm
Datos del motor	
Fabricante del motor	Yanmar
Tipo de motor	3TNV70
Motor	Motor diésel de tres cilindros refrigerado por agua
Cilindrada	854 cm^3
Revoluciones	2.100 1/min
Potencia del motor según norma ISO	9,6 kW
Batería	20 Ah
Capacidad del depósito	7 l
Sistema hidráulico	
Bomba principal	2 bombas de engranajes
Capacidad volumétrica	10,7 l/min
Presión de servicio para sistemas hidráulicos de trabajo y de tracción	170 bar
Presión de servicio Mecanismo giratorio	70 bar
Revoluciones Superestructura	8 1/min
Depósito hidráulico	14 l
Tren de tracción	
Velocidad de desplazamiento	1,8 km/h
Anchura de orugas	180 mm
Distancia libre al suelo	132 mm
Pala niveladora	
Anchura mín.	700 mm
Altura	200 mm
Nivel acústico	

Nivel acústico (LwA) según norma 2000/14/CE	93 dB(A)
Cabina: nivel de presión acústica LpA	77 dB(A)

Dimensiones

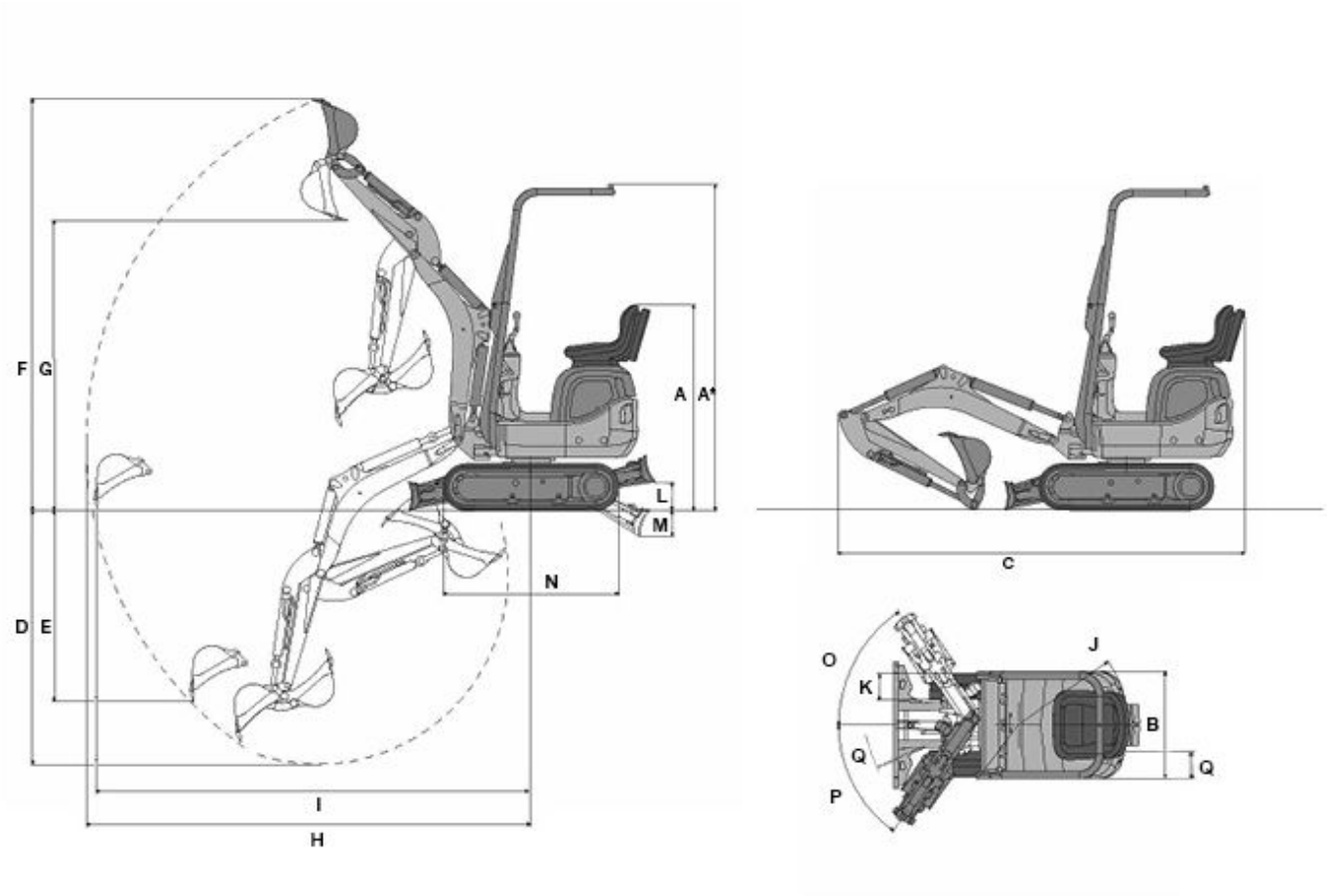

A*	Altura	2.261 mm
A	Altura	1.427 mm
B	Anchura Superestructura	730 mm
B	Anchura Anchura del tren de rodaje retraído	700 mm
B	Anchura Anchura del tren de rodaje extendido	860 mm
C	Longitud de transporte (Brazo bajado)	2.828 mm
D	Profundidad de excavación máx. Máx.	1.763 mm
E	Profundidad de penetración Máx.	1.320 mm
F	Altura de penetración Máx.	2.863 mm
G	Altura de descarga máx.	2.012 mm

H	Radio de excavación máx.	3.090 mm
I	Alcance Alcance máx. sobre el suelo	3.028 mm
J	Radio de giro posterior	747 mm
K	Desplazamiento de la pluma Máx. (desde el lateral derecho del cucharón central)	245 mm
K	Desplazamiento de la pluma Máx. (desde el lateral izquierdo del cucharón central)	283 mm
L	Altura de elevación (Hoja niveladora por encima del plano)	197 mm
M	Profundidad de excavación (Hoja niveladora por encima del plano)	174 mm
N	Longitud Tren de rodaje	1.220 mm
O	Ángulo de giro Máx. (desde el sistema de brazo a la derecha)	56 °
P	Ángulo de giro Máx. (desde el sistema de brazo a la izquierda)	55 °
Q	Anchura de orugas	180 mm
R	Radio de giro de la pluma	1.085 mm

Nota
La disponibilidad de cada producto puede variar de país a país. Es posible que la información /productos no estén disponibles en tu país. Para más información sobre la potencia del motor, consulte las instrucciones de uso. La potencia de salida efectiva puede variar en función de las condiciones de funcionamiento.
Sujeto a modificaciones y a errores de impresión. Ilustraciones aproximadas.
Copyright © 2018 Wacker Neuson SE.