SUPERCOUP UNIVERSAL
2145 - 2160 - 2175 - 2190

Una nueva generación de máquinas que permiten cortar: azulejos, gres monococido, gres extrusionado, mosáico pegado sobre papel o sobre malla.

Particularidades:

- Longitud y capacidad de corte adaptados a los nuevos productos (Estas máquinas pueden rayar piezas de hasta 20 mm. de espesor).
- Sistema de separador desmultiplicado. Para los cortes en diagonal y los materiales particularmente duros o de grandes dimensiones, uno puede beneficiarse de utilizar el separador ancho (Fig. 6). Para los cortes estrechos, utilizar el separador pequeño.
- Nuevo carro porta-rodel de concepción muy robusta, teniendo en cuenta los nuevos materiales de suelo cada vez más resistentes (Fig. 7).

Utilización:

- Para el corte de materiales (Fig. 8 y 9)
  - Colocar el material sobre la base. Rayar una sola vez empujando el carro hacia delante ejerciendo una presión sobre la palanca, ligera para el azulejo, fuerte para los materiales duros.
  - Colocar el separador ancho o estrecho sobre la pieza procurando que el rodel no quede por encima de la escuadra o de la regla milimetrada.
  - Ejercer una presión vertical para conseguir la separación del material. Para los materiales duros, dar un golpe seco sobre la empuñadura con la palma de la mano afìn de conseguir la fuerza necesaria para separar la pieza. Repetir esta última operación si fuera necesario.

- Para el corte de vitrificados (Fig. 10)
  El corte se realiza pieza por pieza en dos pasadas del rodel:
  - 1 pasada para rayar
  - 1 pasada para separar apretando fuertemente la palanca

Rodel de recambio provisto de eje ref. 118/3 (Fig. 11).

UTILIZACIÓN DE LA ESCUADRA
Para corte a 45° únicamente.

REGLAJE DE LA REGLA Y DE LA ESCUADRA

Corte en diagonal integral

- Regular la escuadra a 45° y después bloquear con la ayuda de la manija **a** (Ver Fig. 1)
- Hacer correr la escuadra de modo que la pieza haga tope sobre la escuadra a 45° y calzarla dentro de la entalladura de la regla, después bloquear la escuadra con la ayuda de las dos manijas **b** (Ver Fig. 2).
- Para conocer la dimensión **C**, leer el valor indicado por el ángulo ▶ de la pieza sobre la regla de escuadra (Ver Fig. 3). (Ya en esa posición, la dimensión **C** corresponde a una media diagonal).

Corte fuera de la diagonal (Por delante)

- Para obtener una dimensión **C** diferente, no desplazar la escuadra, hacer correr la pieza a lo largo de la escuadra según la flecha hasta obtener la dimensión **C** deseada indicada por el ángulo ▶ de la pieza sobre la regla de la escuadra (Ver Fig. 4).

Corte fuera de la diagonal (Por detrás)

- Para cortar en la dimensión **E**, elegir dentro de la tabla (Fig. 5) la dimensión de la diagonal **D** correspondiente a la pieza utilizada (**B x B**) y restarle la dimensión **E** deseada. Obtendremos una dimensión **C** (**C = D - E**).
- Hacer correr la pieza a lo largo de la escuadra y colocar el ángulo ▶ sobre la graduación correspondiente a la dimensión **C**.

TOMECANIC®
LA EXPERIENCIA PROFESIONAL
C/ Motlle, 1 - Pol. Ind. Can Roca
08292 - ESPARREGUERA - BARCELONA - ESPAÑA
Telefono 93 777 55 00 - Fax 93 777 57 45
www.tomecanic.es

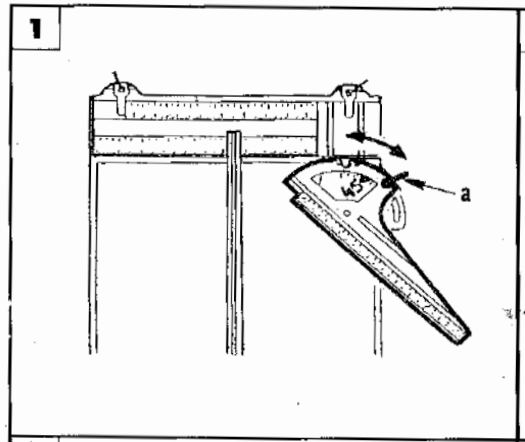

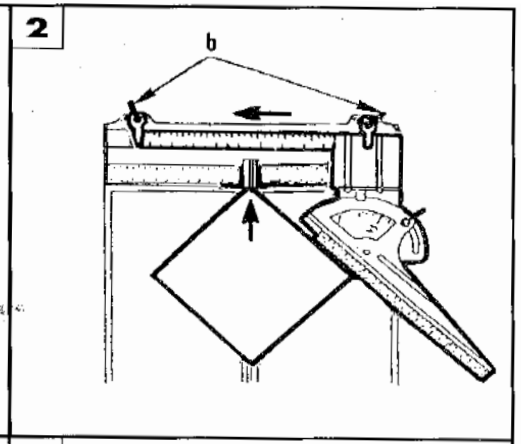

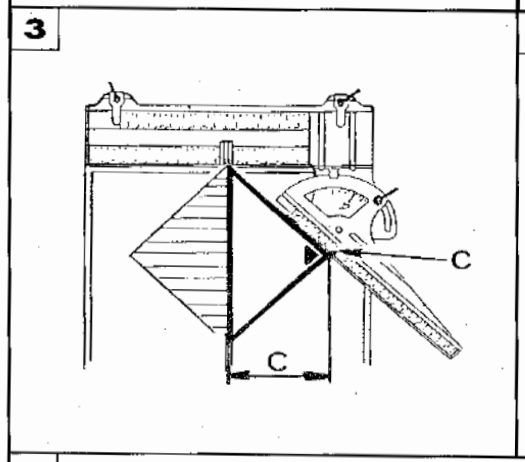

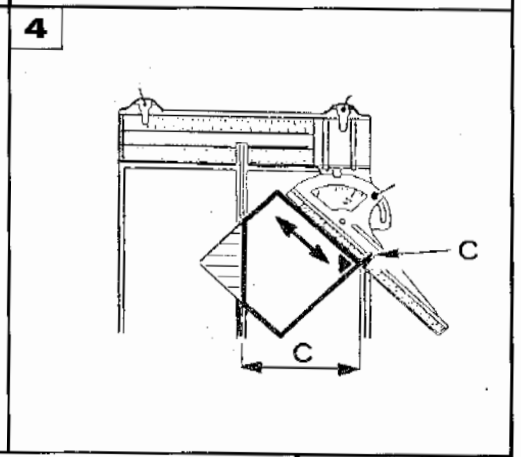

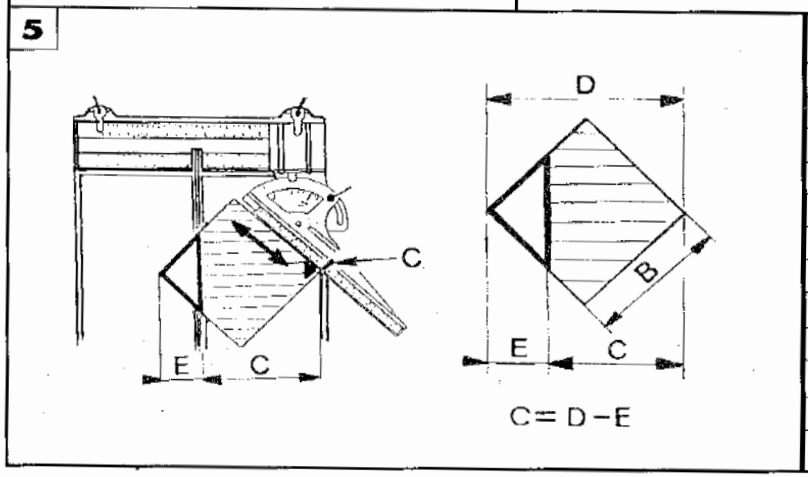
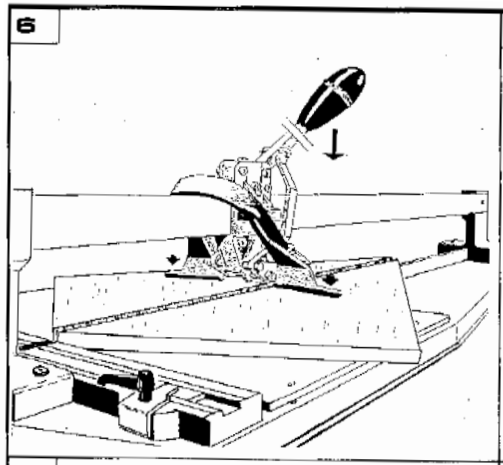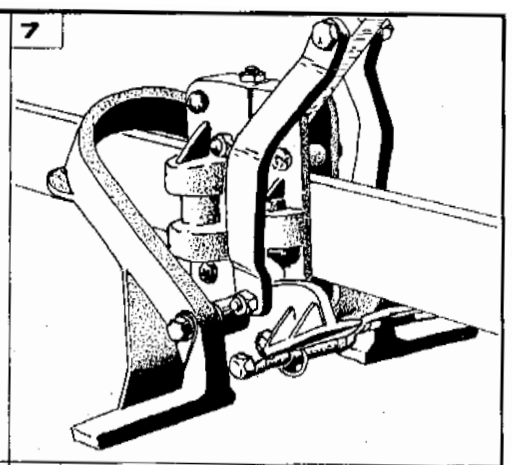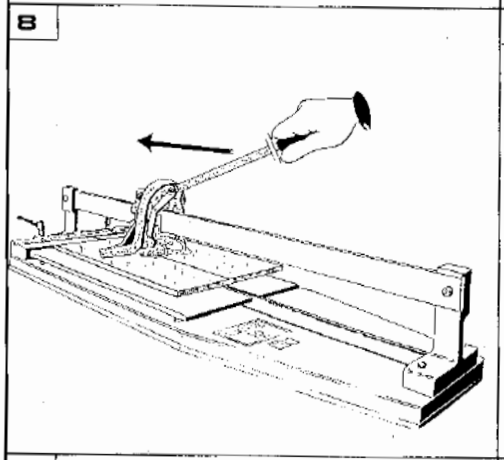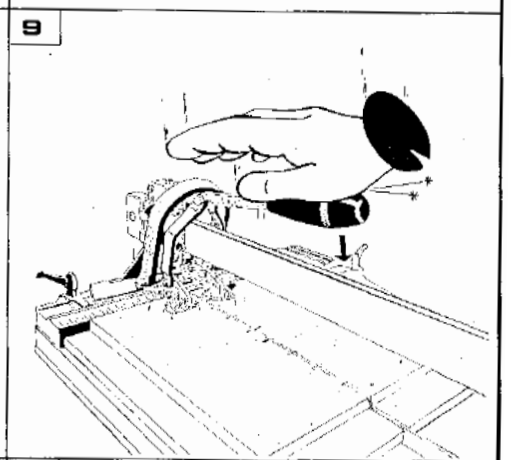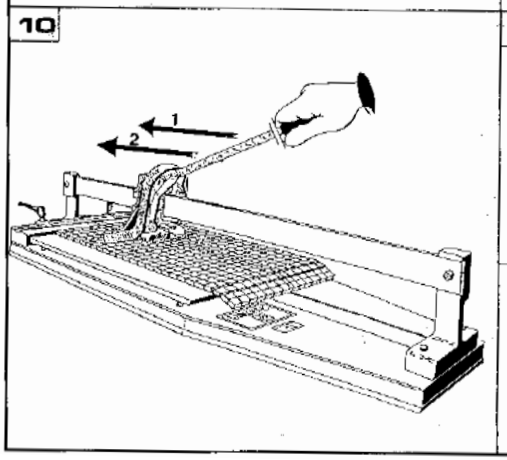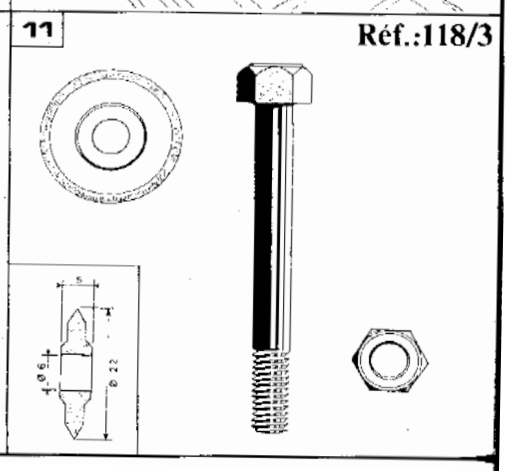
B	D
15 x 15	21,2
20 x 20	28,3
25 x 25	35,4
30 x 30	42,4
33 x 33	46,7
40 x 40	56,6
43 x 43	60,8
45 x 45	63,6
50 x 50	70,7
52 x 52	73,5
60 x 60	84,9
64 x 64	90,5