3001

Dumpers Sobre Ruedas

El paquete completo: 3001.

Con tres tipos de cajas (incluso con una altura de vertido más baja), con sus 25 km/h de velocidad de desplazamiento, con una gran distancia libre al suelo y con una excelente capacidad todoterreno, el 3001 es el mejor modelo de su categoría. Sencillamente completo y completamente sencillo.

- Tracción a las cuatro ruedas hidrostática; Carga útil máxima de 3000 kg; Disponible con cabina de fábrica (opcional).
- 3 tipos de cajas: vertido frontal (estándar), vertido giratorio (opcional), caja con altura de vertido baja (2200 mm).
- Gran distancia libre al suelo.
- Generoso espacio de servicio y mantenimiento gracias a una cubierta de motor de una sola pieza bloqueable en alto.
- Velocidad de desplazamiento de hasta 25 km/h para llevar a cabo rápidas tareas de transporte.

Tracción en las cuatro ruedas hidrostática

• Absoluta concentración en el trabajo, sin perder tiempo cambiando velocidad
• Un motor hidráulico central impulsa los dos ejes mediante un árbol articulado
• Efecto de freno hidrostático tan pronto como se quita el pie del pedal del acelerador
• Motorización de bajo desgaste para reducir los costes de mantenimiento y servicio
• Regulación de velocidad por interruptor, que permite cambios suaves de conducción
• Aceleración de 0 a la velocidad máxima de 28 km/h sin pérdida de tracción

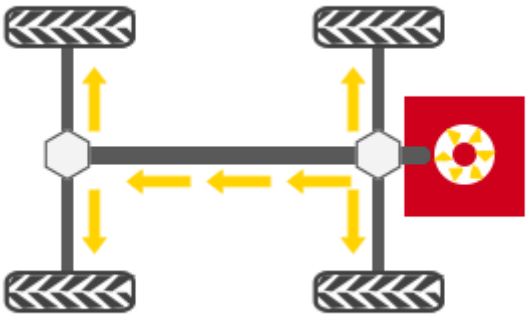

Datos técnicos

	Caja de volteo frontal	Caja de volteo giratoria	Caja baja
Características operativas			
Carga útil kg	3.000	3.000	2.600
Peso de transporte kg	2.410	2.550	2.410
Capacidad del volquete rasa l	1.500	1.300	1.020
Capacidad del volquete colmada l	1.850	1.750	1.300
Capacidad del volquete water level l	1.160	900	820
Datos del motor			
Fabricante del motor	Yanmar	Yanmar	Yanmar
Tipo de motor	3TNV88	3TNV88	3TNV88
Motor	Diesel	Diesel	Diesel
Potencia del motor según ISO 3046/1 kW	24,4	24,4	24,4
Cilindrada cm^3	1.642	1.642	1.642
Revoluciones del motor 1/min	2800	2800	2800
Velocidad de desplazamiento km/h	22	22	22
Ángulo articulado °	37	37	37
Ángulo pendular °	15	15	15
Radio de giro mm	3.650	3.650	3.650
Capacidad de ascenso %	50	50	50
Neumáticos	11.50/80-15.3	11.50/80-15.3	11.50/80-15.3
L x A x H mm	3980 x 1785 x 2670	4140 x 1785 x 2670	4205 x 1785 x 2670
Bomba de dirección	Bomba de pistón axial	Bomba de pistón axial	Bomba de pistón axial
Capacidad volumétrica l/min	126	126	126
Presión de servicio bar	360	360	360
Bomba principal	Bomba hidráulica a engranajes	Bomba hidráulica a engranajes	Bomba hidráulica a engranajes
Capacidad volumétrica l/min	45	45	45
Presión de servicio bar	220	220	220
Nivel acústico (LwA) dB(A)	101	101	101

Dimensiones

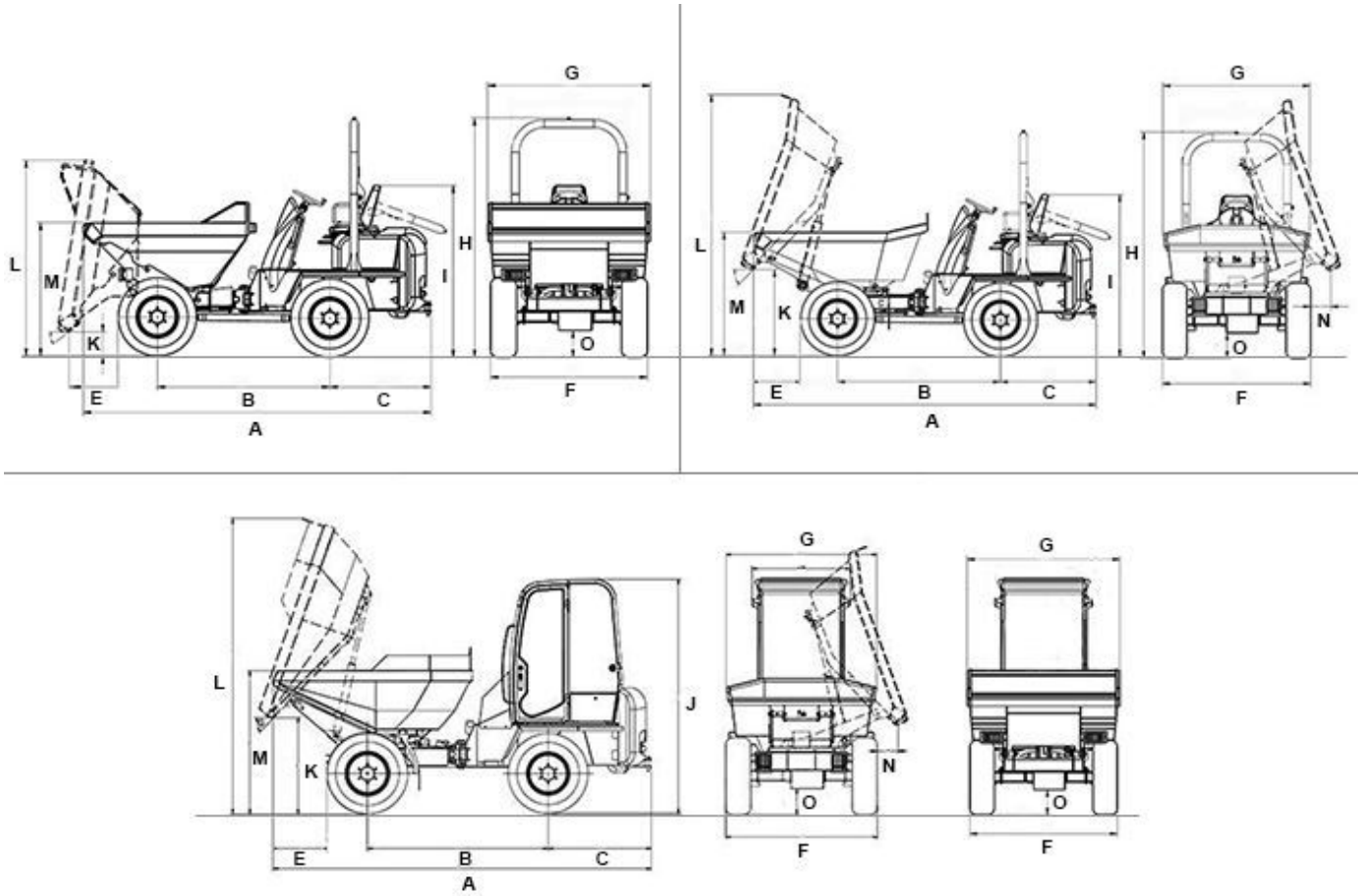

		Caja de volteo frontal	Caja de volteo giratoria	Caja baja
A	Longitud total	3.980 mm	4.140 mm	4.205 mm
A	Longitud total cabina	3.980 mm	4.140 mm	
B	Distancia entre ejes	1.960 mm	1.960 mm	1.960 mm
C	Proyección posterior	1.160 mm	1.160 mm	1.160 mm
E	Distancia de descarga	577 mm	600 mm	600 mm
F	Anchura	1.785 mm	1.785 mm	1.750 mm
G	Anchura del volquete	1.860 mm	1.775 mm	1.670 mm
H	Altura	2.670 mm	2.670 mm	2.670 mm

I	Altura estructura antivuelco abatida	1.870 mm	1.870 mm	1.850 mm
J	Altura cabina	2.610 mm	2.610 mm	2.610 mm
K	Altura de descarga máx.	260 mm	1.020 mm	480 mm
L	Altura del volquete sin inclinar	2.220 mm	3.125 mm	2.180 mm
M	Altura del volquete inclinada	1.475 mm	1.475 mm	1.400 mm
N	Distancia de descarga lateral		245 mm	180 mm
O	Distancia libre al suelo	280 mm	280 mm	230 mm
--	Ángulo de vertido	51 °	46 °	

Nota
La disponibilidad de cada producto puede variar de país a país. Es posible que la información /productos no estén disponibles en tu país. Para más información sobre la potencia del motor, consulte las instrucciones de uso. La potencia de salida efectiva puede variar en función de las condiciones de funcionamiento.
Sujeto a modificaciones y a errores de impresión. Ilustraciones aproximadas.
Copyright © 2018 Wacker Neuson SE.