DW60

Dumpers Sobre Ruedas

Una fuente de potencia: dumper sobre ruedas DW60.

El dumper sobre ruedas tiene todo lo que un actor principal necesita: tracción hidrostática a las cuatro ruedas, dos tipos de cajas de volteo, 6000 kg de carga útil y el motor más potente de su categoría. Además, la moderna cabina de seguridad lo convierte en un dumper apto para todo el año; todo montado de fábrica.

- Más potencia: DW60 Potente modelo con una potencia de motor de 86 kW
- Dos tipos de caja de volteo: caja de volteo frontal (estándar) y caja de volteo giratoria (opcional); hasta 3,200 l de capacidad en la caja (colmada) de forma estándar
- Excelente capacidad todo terreno gracias al ángulo articulado de hasta 33 grados
- Su velocidad punta de 25 km/h permite terminar el trabajo con rapidez
- Cabina opcional disponible de fábrica

Tracción en las cuatro ruedas hidrostática

• Absoluta concentración en el trabajo, sin perder tiempo cambiando velocidad
• Un motor hidráulico central impulsa los dos ejes mediante un árbol articulado
• Efecto de freno hidrostático tan pronto como se quita el pie del pedal del acelerador
• Motorización de bajo desgaste para reducir los costes de mantenimiento y servicio
• Regulación de velocidad por interruptor, que permite cambios suaves de conducción
• Aceleración de 0 a la velocidad máxima de 28 km/h sin pérdida de tracción

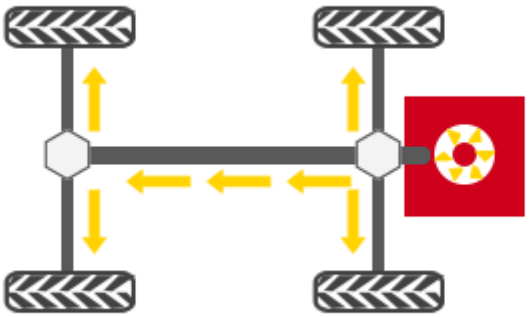

DW60 Datos técnicos

	Caja de volteo frontal	Caja de volteo giratoria
Características operativas		
Carga útil kg	6.000	6.000
Peso de transporte ROPS kg	4.532	4.919
Peso de transporte cabina kg	4.732	5.119
Peso de servicio ROPS kg	4.614	5.001
Peso de servicio cabina kg	4.814	5.201
Capacidad del volquete rasa l	2.650	2.350
Capacidad del volquete colmada l	3.500	3.200
Capacidad del volquete nivel del agua l	1.900	1.660
Datos del motor Fase 3a/Tier III		
Fabricante del motor	Perkins	Perkins
Tipo de motor	1104D	1104D
Motor	Turbodiésel de cuatro cilindros refrigerado por agua	Turbodiésel de cuatro cilindros refrigerado por agua
Potencia del motor según la norma ISO 3046/1 kW	62,5	62,5
Cilindrada cm^3	4.399	4.399
Revoluciones del motor 1/min	2200	2200
Emisiones	Fase 3a/Tier III	Fase 3a/Tier III
Tracción	4WD, hidrostática	4WD, hidrostática
Velocidad de desplazamiento km/h	25	25
Ángulo articulado °	29	29
Ángulo pendular °	11	11
Radio de giro mm	6.149	5.998
Capacidad de ascenso %	50	50
Neumáticos	400/55R22.5	400/55R22.5
L x A x H mm	4577 x 2230 x 3108	4934 x 2230 x 3110
Bomba de dirección	Bomba de pistón axial	Bomba de pistón axial
Capacidad volumétrica l/min	152	152
Presión de servicio bar	450	450
Bomba principal	Bomba de engranajes	Bomba de engranajes
Capacidad volumétrica l/min	68	68
Presión de servicio bar	240	235

	Caja de volteo frontal	Caja de volteo giratoria
Capacidad del depósito l	83	83

Características operativas		
Datos del motor Fase 3b/Tier IV final		
Fabricante del motor	Perkins	Perkins
Tipo de motor	854F	854F
Motor	Turbodiésel de cuatro cilindros refrigerado por agua	Turbodiésel de cuatro cilindros refrigerado por agua
Potencia del motor kW	55	55
Cilindrada cm^3	3.400	3.400
Revoluciones del motor 1/min	2500	2500
Emisiones	Fase 3b/Tier IV final	Fase 3b/Tier IV final
Tracción	4WD, hidrostática	4WD, hidrostática
Velocidad de desplazamiento km/h	25	25

DW60 Dimensiones

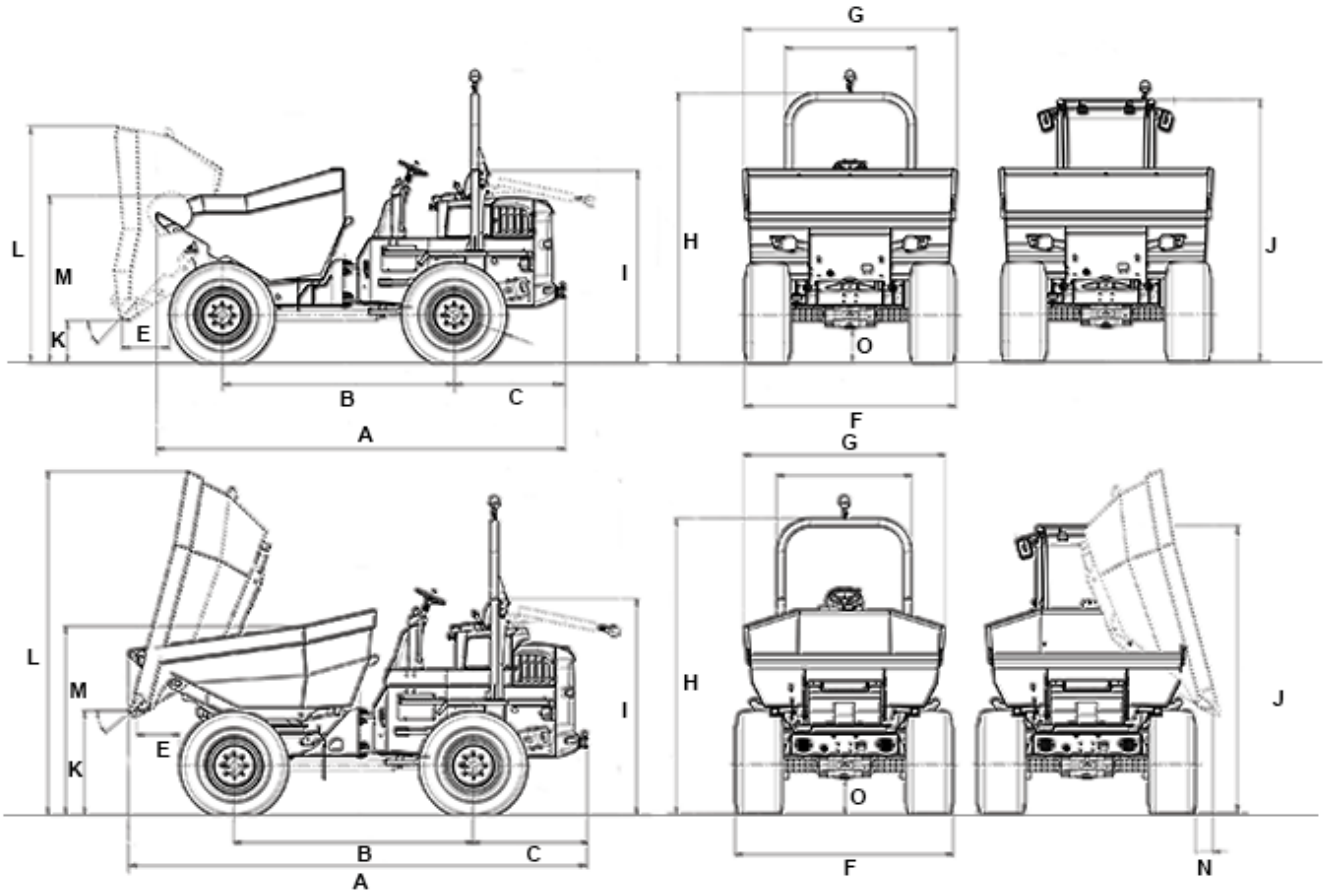

		DW60 Caja de volteo frontal	DW60 Caja de volteo giratoria	DW60 Power Caja de volteo giratoria
A	Longitud total	4.577 mm	4.934 mm	4.768 mm
B	Distancia entre ejes	2.485 mm	2.485 mm	2.485 mm
C	Proyección posterior	1.192 mm	1.192 mm	1.192 mm
E	Distancia de descarga	609 mm	502 mm	488 mm
F	Anchura	2.230 mm	2.230 mm	2.230 mm
G	Anchura del volquete	2.329 mm	2.091 mm	2.091 mm
H	Altura ROPS	3.108 mm	3.108 mm	3.108 mm
I	Altura ROPS plegado	2.186 mm	2.186 mm	2.186 mm

J	Altura Cabina	2.998 mm	2.993 mm	
K	Altura de descarga máx.	458 mm	1.082 mm	1.174 mm
L	Altura del volquete plegado	2.488 mm	3.524 mm	3.524 mm
M	Altura del volquete	1.813 mm	1.905 mm	1.905 mm
N	Distancia de descarga lateral		115 mm	101 mm
O	Distancia libre al suelo	369 mm	369 mm	369 mm
--	Ángulo de vertido	43 °	48 °	48 °

Nota
La disponibilidad de cada producto puede variar de país a país. Es posible que la información /productos no estén disponibles en tu país. Para más información sobre la potencia del motor, consulte las instrucciones de uso. La potencia de salida efectiva puede variar en función de las condiciones de funcionamiento.
Sujeto a modificaciones y a errores de impresión. Ilustraciones aproximadas.
Copyright © 2018 Wacker Neuson SE.