PÓRTICO DE ALUMINIO PARA CARGAS

ALU INT EXT

INFORMACIÓN TÉCNICA

Pórtico de aluminio para cargas con altura regulable y capacidad de carga disponible de 250, 500, 1.000 y 2.000 kg.

CARACTERÍSTICAS

- Construido en aluminio, de gran ligereza. Fácilmente desmontable en 3 piezas con patas plegables.
- Ensamblaje mediante pasadores. Para el montaje se requiere de 1 a 3 operarios en función del modelo.
- La altura bajo pórtico la puede regular 1 solo operario.
- Incorpora 4 ruedas pivotantes de poliamida (2 de ellas con freno) y 1 carro de desplazamiento manual.
- Velocidad máxima de elevación: 8 m/min.
- Apto para uso en exteriores e interiores.
- Accesorios opcionales: polipastos de cadena, polipastos eléctricos de cadena, carros de traslación, interruptor principal de bloqueo, línea de alimentación, enrollador de 18 m, ruedas de poliuretano, bloqueos para ruedas de poliuretano, ruedas fijas (no pivotantes).
- Marcado **CE** .

Altura	Vuelo	250 kg	500 kg	1.000 kg	2.000 kg
Regulable desde 1,50 m hasta 2,10 m	2 m	SÍ	SÍ	SÍ	SÍ
	2,5 m	SÍ	SÍ	SÍ	SÍ
	3 m	SÍ	SÍ	SÍ	SÍ
	3,5 m	SÍ	SÍ	SÍ	SÍ
	4 m	SÍ	SÍ	SÍ	SÍ
	4,5 m	SÍ	SÍ	SÍ	SÍ
	5 m	SÍ	SÍ	SÍ	SÍ
	5,5 m	SÍ	SÍ	SÍ	-
	6 m	SÍ	SÍ	SÍ	-
	6,5 m	SÍ	SÍ	SÍ	-
Regulable desde 2,15 m hasta 3,20 m	2 m	SÍ	SÍ	SÍ	SÍ
	2,5 m	SÍ	SÍ	SÍ	SÍ
	3 m	SÍ	SÍ	SÍ	SÍ
	3,5 m	SÍ	SÍ	SÍ	SÍ
	4 m	SÍ	SÍ	SÍ	SÍ
	4,5 m	SÍ	SÍ	SÍ	SÍ
	5 m	SÍ	SÍ	SÍ	SÍ
	5,5 m	SÍ	SÍ	SÍ	-
	6 m	SÍ	SÍ	SÍ	-
	6,5 m	SÍ	SÍ	SÍ	-
Regulable desde 3 m hasta 4 m	2 m	SÍ	SÍ	SÍ	SÍ
	2,5 m	SÍ	SÍ	SÍ	SÍ
	3 m	SÍ	SÍ	SÍ	SÍ
	3,5 m	SÍ	SÍ	SÍ	SÍ
	4 m	SÍ	SÍ	SÍ	SÍ
	4,5 m	SÍ	SÍ	SÍ	SÍ
	5 m	SÍ	SÍ	SÍ	SÍ
	5,5 m	SÍ	SÍ	SÍ	-
	6 m	SÍ	SÍ	SÍ	-
	6,5 m	SÍ	SÍ	SÍ	-

PÓRTICO DE ALUMINIO PARA CARGAS

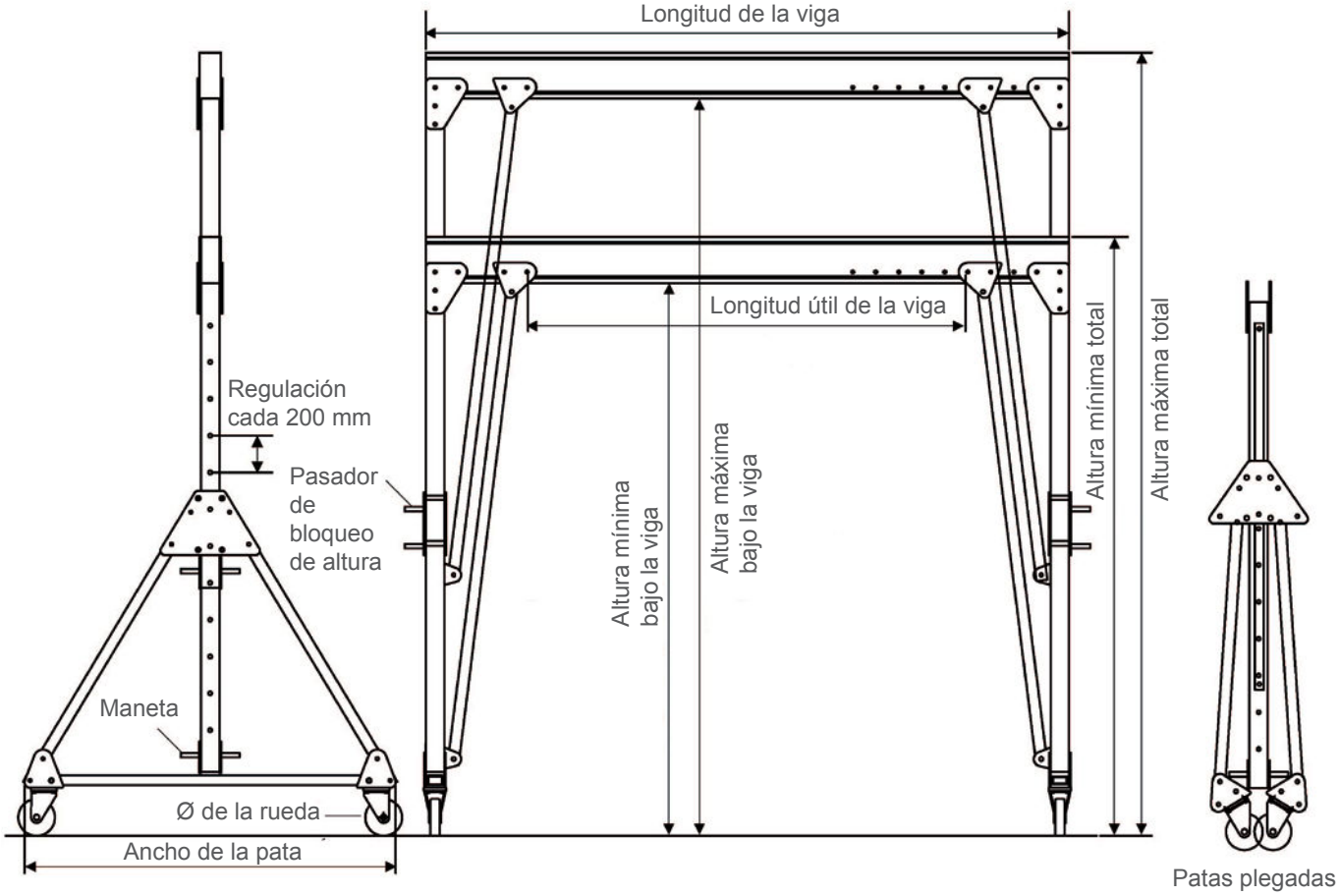

PÓRTICO DE ALUMINIO PARA CARGAS

Capacidad de carga	Long. de viga	Long. útil de viga	Altura regulable bajo viga	Altura mín. total	Altura máx. total	Ancho de pata	Ø de rueda (mm)	Peso con ALTURA A	Peso con ALTURA B	Peso con ALTURA C
250 kg	2 m	0,90 m	ALTURA A: 1,50 - 2,10 m ALTURA B: 2,15 - 3,20 m ALTURA C: 3 - 4 m	+135 mm	+135 mm	ALTURA A: 1,10 m ALTURA B: 1,52 m ALTURA C: 2,05 m	150	76 kg	84 kg	98 kg
	2,5 m	1,40 m						79 kg	87 kg	101 kg
	3 m	1,90 m						82 kg	90 kg	104 kg
	3,5 m	2,40 m						86 kg	94 kg	108 kg
	4 m	2,90 m						89 kg	97 kg	111 kg
	4,5 m	3,40 m						92 kg	100 kg	114 kg
	5 m	3,90 m						96 kg	104 kg	118 kg
	5,5 m	4,40 m						99 kg	107 kg	121 kg
	6 m	4,90 m						102 kg	110 kg	124 kg
500 kg	2 m	0,90 m	ALTURA A: 1,50 - 2,10 m ALTURA B: 2,15 - 3,20 m ALTURA C: 3 - 4 m	+135 mm	+135 mm	ALTURA A: 1,10 m ALTURA B: 1,52 m ALTURA C: 2,05 m	150	83 kg	93 kg	109 kg
	2,5 m	1,40 m						86 kg	96 kg	112 kg
	3 m	1,90 m						89 kg	99 kg	115 kg
	3,5 m	2,40 m		+185 mm	+185 mm			100 kg	110 kg	126 kg
	4 m	2,90 m						104 kg	114 kg	130 kg
	4,5 m	3,40 m						109 kg	119 kg	135 kg
	5 m	3,90 m						113 kg	123 kg	139 kg
	5,5 m	4,40 m						117 kg	127 kg	143 kg
	6 m	4,90 m		+250 mm	+250 mm			134 kg	144 kg	160 kg
1.000 kg	2 m	0,90 m	ALTURA A: 1,50 - 2,10 m ALTURA B: 2,15 - 3,20 m ALTURA C: 3 - 4 m	+215 mm	+215 mm	ALTURA A: 1,10 m ALTURA B: 1,52 m ALTURA C: 2,05 m	200	103 kg	106 kg	136 kg
	2,5 m	1,40 m						108 kg	111 kg	141 kg
	3 m	1,90 m						114 kg	117 kg	147 kg
	3,5 m	2,40 m						119 kg	122 kg	152 kg
	4 m	2,90 m						124 kg	127 kg	157 kg
	4,5 m	3,40 m						130 kg	133 kg	163 kg
	5 m	3,90 m		+250 mm	+250 mm			155 kg	158 kg	188 kg
	5,5 m	4,40 m						162 kg	165 kg	195 kg
	6 m	4,90 m						169 kg	172 kg	202 kg
1.600 kg	2 m	0,90 m	ALTURA A: 1,50 - 2,10 m ALTURA B: 2,15 - 3,20 m ALTURA C: 3 - 4 m	+215 mm	+215 mm	ALTURA A: 1,10 m ALTURA B: 1,52 m ALTURA C: 2,05 m	200	131 kg	151 kg	171 kg
	2,5 m	1,40 m						137 kg	157 kg	177 kg
	3 m	1,90 m						142 kg	162 kg	182 kg
	3,5 m	2,40 m		+250 mm	+250 mm			161 kg	181 kg	201 kg
	4 m	2,90 m						168 kg	188 kg	208 kg
	4,5 m	3,40 m						175 kg	195 kg	215 kg
	5 m	3,90 m						183 kg	203 kg	223 kg
2.000 kg	2 m	0,90 m	ALTURA A: 1,50 - 2,10 m ALTURA B: 2,15 - 3,20 m ALTURA C: 3 - 4 m	+215 mm	+215 mm	ALTURA A: 1,10 m ALTURA B: 1,52 m ALTURA C: 2,05 m	200	131 kg	146 kg	171 kg
	2,5 m	1,40 m						137 kg	152 kg	177 kg
	3 m	1,90 m		+250 mm	+250 mm			154 kg	169 kg	193 kg
	3,5 m	2,40 m						161 kg	176 kg	201 kg
	4 m	2,90 m						168 kg	183 kg	208 kg