Dimensiones

PORTAGANTRY RAPIDE ™

- **A** Longitud del brazo pescante
- **B** Ajuste del brazo pescante
- **C** Claro margen de funcionamiento
- **D** Altura hasta la argolla de levantamiento
- **E** Incremento de altura
- **F** Altura hasta la parte superior del brazo pescante
- **G** Ancho
- **H** Altura hasta la parte superior del rodillo
- **J** Dimensiones del producto plegado

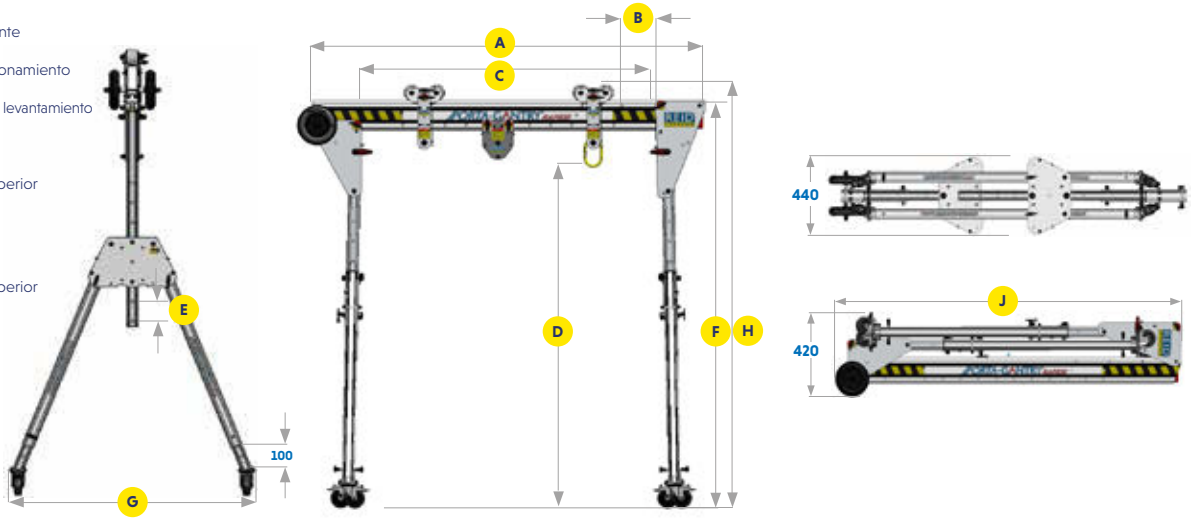

	Dimensiones													Capacidad			Peso de la unidad
	A Brazo pescante Longitud	**B**	**C**Mín	**C**Máx	**D**Mín	**D**Máx	**E**	**F**Mín	**F**Máx	**G**	**H**Mín	**H**Máx	**J**	Capacidad para materiales [kg]	Capacidad de protección de materiales** Nº de persona(s)	Posicionamiento del personal ** [kg]	[kg]
PGRS20	2000	2 x 200	1100	1500	1450	2050	6 x 100	1776	2376	1158	1856	2456	2080	500	3	250	37
PGRS23	2300	3 x 200	1200	1800									2380	400	2	200	38
PGRS40	4000	3 x 200	2900	3500									4080	250	1	125	43
PGRM20	2000	2 x 200	1100	1500	1454	2154	7 x 100	1780	2480	1215	1860	2560	2080	400	2	200	38
PGRM23	2300	3 x 200	1200	1800									2380				38
PGRM40	4000	3 x 200	2900	3500									4080	250	1	125	44
PGRT20*	2000	2 x 200	665	1065	1928	2928	10 x 100	2254	3254	1586	2334	3334	2645				42
PGRT23*	2300	3 x 200	765	1365									2380				43
PGRT40*	4000	3 x 200	2465	3065									4080				48

*Topes de carro instalados en el brazo pescante. **Clasificaciones según las normas europeas. Contacte con REID para otras normas.