ALITRAK

MT700

SIN EMISIONES
SILENCIOSO
BAJO MANTENIMIENTO

Sistema de ejes para cargas altas

Sistema basculante eléctrico de fácil accionamiento

Cambio fácil y rápido de la tolva

Cambio de velocidad para operar en espacios estrechos y en pendientes.

Mini dumper eléctrico con baterías para cargas de hasta 700 kg

Presentamos el nuevo mini dumper MT700 con ruedas, con una capacidad de carga de 700 kg y volquete con función automática de apertura/cierre. Funciona con un elevador eléctrico y es accionado por el manillar.

La solución ideal para reformas en edificios históricos donde se requieren cero emisiones y capacidad para trabajar en espacios reducidos.

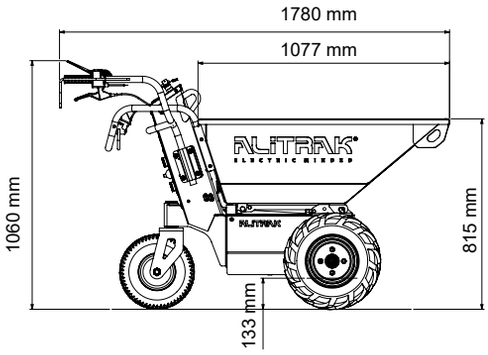

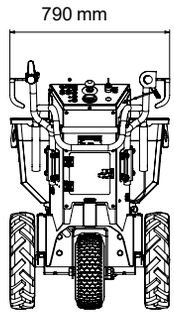

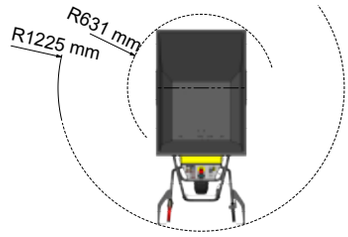

CARACTERÍSTICAS

Cuerpo del equipo	**4 ruedas**
Tolva	**250 Lt**
Tipo de control de operación	**Manillar**
Acelerador	**En la empuñadura**
Cambio de dirección	**Palanca en el manillar**
Cargador de batería	**A bordo, 13A de alta frecuencia**
Pantalla informativa	**Estado de la batería** **Fallos del equipo** **Contador de horas**
Freno de estacionamiento	**Electromagnético**
Baterías AGM	**2 x 12V/85 Ah C20**
Motor eléctrico	**24V/1200 watt AC S2 60 MIN**
Peso neto del producto	**230 kg**

FUNCIONAMIENTO

Capacidad de carga en superficie plana*	**700 kg**
Inclinación máxima*	**20%**
Velocidad de avance:	
Rápido	**5 Km/h**
Lento	**2,5 Km/h**
Velocidad marcha atrás:	
Rápido	**3 Km/h**
Lento	**1,5 Km/h**
Tiempo de recarga de la batería	**8 horas**

*La capacidad de carga es una indicación que puede cambiar dependiendo del tipo de superficie, del grado de pendiente y el tiempo de trabajo de la máquina.

Las características mostradas están sujetas a cambios sin previo aviso.

ACCESORIOS

Sistema de doble rueda pivotante

Tratamiento antideslizante y antipinchazo con ruedas de poliuretano
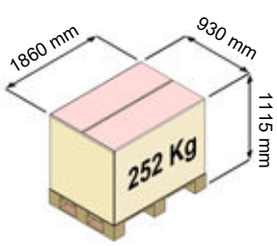
Diferentes tipos de batería